IOB-207 Wi-Fi IP kamera

kültéri (IP64), akkumulátoros üzemeltetésű



ÜZEMBEHELYEZÉSI ÚTMUTATÓ

Áttekintés

1. Fényszenzor
2. USB tápcsatlakozó
3. Objektív
4. IR LED
5. Mozgásérzékelő
6. Mikrofon
7. Hangszóró
8. Retesz
9. AA elem/akkumulátor
10. Főkapcsoló
11. Kártyaolvasó
12. RESET

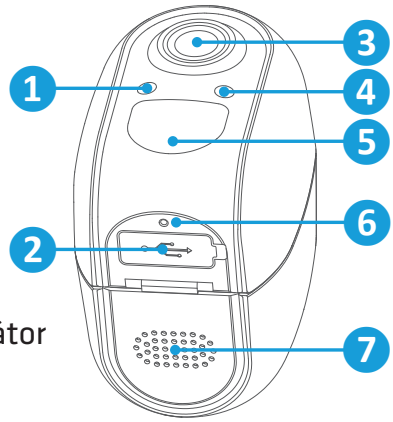

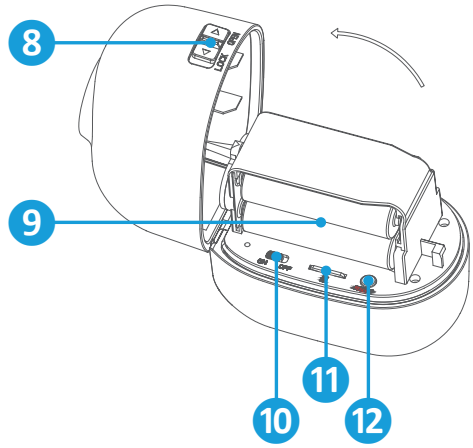

Üzembe helyezés

Töltse le a **Smart Life** vagy **Denver Smart Home** alkalmazást! Jelentkezzen be, vagy regisztráljon egy felhasználót! Ehhez használja a mobilszámát, vagy e-mail címét! Ezután adja hozzá a készüléket az alkalmazáshoz! Az 5 GHz-es Wi-Fi hálózat nem támogatott!
Szerelje fel az alaptartót a felületre, ahol használni szeretné!
Állítsa a reteszt OPEN állásba, és nyissa ki a fedelet! Helyezzen be 4 db AA elemet! Ügyeljen a polaritásra! Állítsa a főkapcsolót ON állásba, majd tartsa nyomva a RESET gombot 5 másodpercig! Amikor a kék fény világít és a piros fény lassan villog, az kamera készen áll a hálózathoz való csatlakozásra. Helyezzen be memóriakártyát, ha a rögzítést oda szeretné végezni! Zárja vissza a fedelet!

Kamera hozzáadása

1. Az alkalmazásban nyomja meg a sarokban található **+** gombot, majd válassza az **Camera & Lock** kategóriát!
2. Válassza az **Smart Camera (Wi-Fi)** lehetőséget!
3. A kamera állapotjelzője kék és piros fénnyel villogni kezd, amikor a kamera készen áll a csatlakozásra. Ha nem, akkor állítsa a kamerát alaphelyzetbe! Ezután érintse meg a **Next** gombot!
4. Válassza ki a hálózatot és adja meg a Wi-Fi jelszót!
5. A mobilkészüléken megjelenő QR kódot 15-20 cm távolságban helyezze közvetlenül az objektív elé! A beolvasás pár másodpercen belül megtörténik, amit a kamera hanggal jelez. Amennyiben hallja a megerősítő hangot, érintse meg az **I Heard a Prompt** gombot!

A kamera eltávolítása

Koppintson az **Remove Device** elemre, ha törölni szeretné a kamerát az alkalmazásból!

A termék jellemzői, technikai paraméterei, a kezelés, irányítás módja, valamint a csomag tartalma előzetes értesítés nélkül megváltozhatnak.

A **Denver** termékek hivatalos forgalmazója
Expert Zrt.
1044 Budapest, Óradna u. 12.