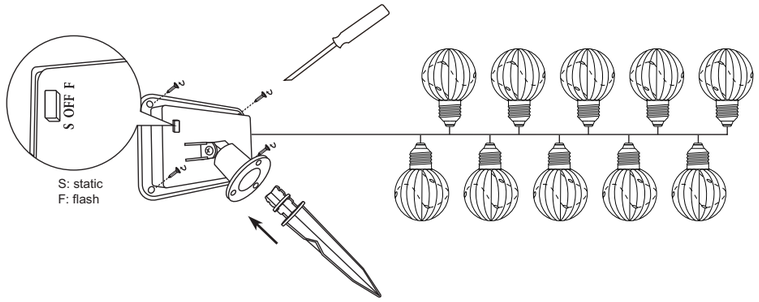

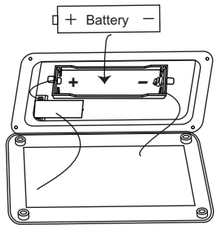

DE Gebrauchsanweisung

Solarleuchte

Sicherheitshinweise

- Für einen sicheren Umgang mit diesem Gerät muss der Benutzer des Gerätes diese Gebrauchsanweisung vor der ersten Benutzung gelesen und verstanden haben.
- Gebrauchsanweisung immer in Reichweite aufbewahren.
- Wenn Sie das Gerät verkaufen oder weitergeben, händigen Sie unbedingt auch diese Gebrauchsanweisung aus.

– Leuchte bei längerer Nichtbenutzung (Überwinterung) an einem trockenen, frostfreien Ort aufbewahren.

- Bei sehr kalten Außentemperaturen sinkt die Spannung der Akkus. Dies kann die Lichtausbeute der Leuchte mindern.
- Bei falscher Benutzung kann Flüssigkeit aus dem Akku austreten. Akkuflüssigkeit kann zu Hautreizungen und Verbrennungen führen. Kontakt unbedingt vermeiden! Bei zufälligem Kontakt gründlich mit Wasser abspülen. Bei Augenkontakt zusätzlich umgehend ärztliche Hilfe in Anspruch nehmen.

Sicherheitshinweise für Akkus

- Sekundärzellen oder -batterien dürfen nicht zerlegt, geöffnet oder zerkleinert werden.
- Zellen und Batterien von Kindern fernhalten.
- Falls eine Zelle oder Batterie verschluckt wurde, ist sofort ärztliche Hilfe in Anspruch zu nehmen.
- Zellen oder Batterien dürfen weder Hitze noch Feuer ausgesetzt werden. Die Lagerung im direkten Sonnenlicht ist zu vermeiden.
- Zellen oder Batterien dürfen nicht kurzgeschlossen werden.
- Zellen oder Batterien dürfen keinen mechanischen Stößen ausgesetzt werden.
- Die Polaritätskennzeichen Plus (+) und Minus (−) auf den Zellen, Batterien und Geräten müssen immer beachtet werden. Der richtige Gebrauch muss sichergestellt sein.
- Zelen oder Batterien, die nicht für den Gebrauch zusammen mit dem Gerät ausgelegt sind, dürfen nicht verwendet werden.
- Zellen und Batterien sauber und trocken halten.
- Falls die Anschlüsse von Zellen oder Batterien verschmutzt werden, mit einem trockenen, sauberen Tuch reinigen.
- Die ursprünglichen Druckschriften und Informationen über die Produkte sind für zukünftige Informations- und Nachschlagezwecke aufzubewahren.
- Zellen und Batterien dürfen nur in solchen Anwendungen eingesetzt werden, für die sie bestimmt sind.
- Batterien sind möglichst aus den Geräten zu entfernen, wenn sie nicht benutzt werden.

Aufbewahrung, Transport

Aufbewahrung

– Akkus entnehmen.

– Lagern Sie das Gerät und alle Zubehörteile an einem trockenen, gut belüfteten Ort.

– Schützen Sie das Gerät und sein Zubehör bei längeren Stillstandszeiten vor Verschmutzung und Korrosion.

– Leuchte bei längerer Nichtbenutzung (Überwinterung) an einem trockenen, frostfreien Ort aufbewahren.

Transport

– Beim Versand nach Möglichkeit die Originalverpackung verwenden.

Störungen und Hilfe

Wenn etwas nicht funktioniert…

GEFAHR! Gefahr für Leib und Leben! Unsachgemäße Reparaturen können dazu führen, dass Ihr Gerät nicht mehr sicher funktioniert. Sie gefährden damit sich und Ihre Umgebung.

Oft sind es nur kleine Fehler, die zu einer Störung führen. Meistens können Sie diese leicht selbst beheben. Bitte sehen Sie zuerst in der folgenden Tabelle nach, bevor Sie sich an den Händler wenden. So ersparen Sie sich viel Mühe und eventuell auch Kosten.

Fehler/Störung	Ursache	Abhilfe
Die Leuchte funktioniert nicht.	Herrscht Tageslicht?	Auf Dunkelheit warten; die Leuchte leuchtet im Dunkeln.
Zu kurze Leuchtdauer.	Geringe Batteriespannung aufgrund verschmutzter Oberfläche?	Oberfläche reinigen.
	Ist die Leuchte im Schatten?	Standort ändern.
	Zu kurze Tageslichtzeit?	Leuchte länger als 3–4 Tage aufladen.

Können Sie den Fehler nicht selbst beheben, wenden Sie sich bitte direkt an den Händler. Beachten Sie bitte, dass durch unsachgemäße Reparaturen auch der Gewährleistungsanspruch erlischt und Ihnen ggf. Zusatzkosten entstehen.

Entsorgung

Gerät entsorgen

Das Symbol der durchgestrichenen Mülltonne bedeutet: Batterien und Akkus, Elektro- und Elektronikgeräte dürfen nicht in den Hausmüll. Sie können umwelt- und gesundheitsschädigende Stoffe enthalten.

Verbraucher sind verpflichtet, Elektro-Altgeräte, Gerätealtbatterien und Akkus getrennt vom Hausmüll über eine offizielle Sammelstelle zu entsorgen um eine sachgerechte Weiterverarbeitung zu gewährleisten. Die Rückgabe kann gemäß gesetzlicher Regelung kostenfrei z. B. über einen kommunalen Entsorgungsbetrieb oder über einen Händler erfolgen.

Batterien, Akkus und Lampen, die nicht fest in Elektro-Altgeräten verbaut sind und zerstörungsfrei entnommen werden können, müssen vor der Entsorgung entnommen und getrennt entsorgt werden. Lithiumbatterien und Akkupacks aller Systeme sind nur im entladenen Zustand bei den Rücknahmestellen abzugeben. Die Batterien sind immer durch abkleben der Pole vor Kurzschlüssen zu sichern.

Jeder Endnutzer ist selbst für die Löschung personenbezogener Daten auf den zu entsorgenden Altgeräten verantwortlich.

Verpackung entsorgen

Die Verpackung besteht aus Karton und entsprechend gekennzeichneten Kunststoffen, die wiederverwertet werden können.

– Führen Sie diese Materialien der Wiederverwertung zu.

Technische Daten

Artikelnummer	312880
Akkus	1x AA 300mAh 1.2V NiMH
Schutzgrad	IP44

IT Manuale di istruzioni

Lampada solare

Avvertenze di sicurezza

- Per un lavoro sicuro con questo apparecchio l'utente deve leggere e comprendere questo manuale prima del primo utilizzo.
- Tenere le istruzioni per l'uso sempre a portata di mano.
- Nel caso si intenda vendere o cedere a terzi l'apparecchio, esso dovrà essere sempre assolutamente accompagnato dalle rispettive istruzioni per l'uso.

– Conservare la lampada, in caso di non utilizzo prolungato (per l'inverno), in un luogo asciutto ed esente da ghiaccio.

- In caso di temperature esterne molto fredde la tensione delle batterie diminuisce. Ciò può ridurre la luminosità della lampada.
- In caso di utilizzo erroneo può fuoriuscire del liquido dalla batteria. Il liquido delle batterie può causare infiammazioni della pelle e ustioni. Evitare assolutamente il contatto! In caso di contatto accidentale, sciacquare a fondo con acqua. In caso di contatto con gli occhi rivolgersi subito a un medico.

Indicazioni di sicurezza per le batterie ricaricabili

- Le celle o batterie secondarie non devono essere disassemblate, aperte o frantumate.
- Tenere celle e batterie lontano dalla portata dei bambini.
- Qualora una cella o una pila venisse ingerita, si deve immediatamente ricorrere a un medico.
- Non esporre le celle o le batterie al calore o al fuoco. Evitare l'immagazzinamento sotto alla luce diretta del sole.
- Non cortocircuitare le celle o le batterie.
- È vietato esporre celle o pile a urti meccanici.
- I segni di polarità più (+) e meno (−) sulle celle, sulle pile e sugli apparecchi devono sempre venire rispettati. Si deve garantire un uso corretto.
- Non utilizzare celle o batterie che non sono dimensionate per l'utilizzo con l'apparecchio.
- Mantenere le celle e le batterie pulite e asciutte.
- Se i collegamenti delle celle o delle batterie si sporcano, pulirli con un panno asciutto e pulito.
- Gli stampati originali e le informazioni sui prodotti devono essere conservati per consultazione e informazione futura.
- Le celle e le batterie devono essere impiegate soltanto nelle applicazioni per le quali sono destinate.
- Se possibile, rimuovere le batterie dagli apparecchi quando non vengono utilizzate.

Conservazione, trasporto

Conservazione

– Rimuovere le batterie.

– Conservare il dispositivo e tutte le parti accessorie in un luogo asciutto e ben ventilato.

– Proteggere il dispositivo e i suoi accessori da sporco e corrosione in caso di non uso prolungato.

– Conservare la lampada, in caso di non utilizzo prolungato (per l'inverno), in un luogo asciutto ed esente da ghiaccio.

Trasporto

– Per le spedizioni utilizzare l'imballaggio originale se possibile.

Guasti ed assistenza

Se qualcosa non funziona…

PERICOLO! Pericolo per la vita e l'incolumità fisica. Le riparazioni inadeguate possono causare un funzionamento non sicuro dell'apparecchio. Questo mette a repentaglio la propria vita e la sicurezza dell'ambiente circostante.

Spesso sono solo piccoli difetti che portano a un guasto. Di solito essi possono essere risolti facilmente dall'utente stesso. Si prega di controllare nella seguente tabella prima di rivolgersi al rivenditore. In tal modo si risparmiano molta fatica ed anche eventuali spese.

Difetti/Guasti	Causa	Rimedio
La lampada non funziona.	È presente luce solare?	Attendere il buio; la lampada s'illumina al buio.
Durata di illuminazione troppo breve.	Bassa tensione della batteria a causa della superficie sporca?	Pulire la superficie.
	La lampada è all'ombra?	Cambiare posto.
	Tempo di esposizione alla luce solare troppo breve?	Caricare la lampada per più di 3-4 giorni.

Se non si è in grado di eliminare l'errore da soli, si prega di rivolgersi direttamente al rivenditore. Le riparazioni inappropriate invalidano la garanzia e possono causare costi aggiuntivi a suo carico.

Smaltimento

Smaltire l'apparecchio

Il simbolo del bidone della spazzatura barrato vuol dire che: batterie e accumulatori, apparecchiature elettriche ed elettroniche non vanno smaltiti nei rifiuti domestici. Questi potrebbero contenere sostanze dannose per l'ambiente e la salute.

I consumatori hanno l'obbligo di differenziare le apparecchiature elettroniche, le batterie vecchie delle apparecchiature e gli accumulatori dai rifiuti domestici e di smaltirle presso il centro di raccolta ufficiale per garantire un riutilizzo consono. In conformità con le disposizioni di legge, la restituzione può essere effettuata gratuitamente, ad esempio attraverso un'azienda di smaltimento dei rifiuti urbani o tramite un rivenditore.

Batterie, accumulatori e lampade non integrati in modo fisso nelle apparecchiature elettriche da smaltire, vanno tolti prima dello smaltimento e smaltiti separatamente. Le batterie al litio e gli accumulatori di tutti i sistemi vanno consegnati scarichi ai punti di raccolta. Le batterie vanno sempre assicurate da possibili cortocircuiti applicando del nastro adesivo sui poli.

L'utente finale è responsabile della cancellazione dei dati personali dalle apparecchiature da smaltire.

Smaltimento dell'imballaggio

L'imballaggio è composto da cartone e particolari in plastica adeguatamente contrassegnati per essere riciclati.

– Si raccomanda di inviare questi materiali al riciclaggio.

Dati tecnici

Codice articolo	312880
Batterie	1x AA 300mAh 1.2V NiMH
Grado di protezione	IP44

FR Manuel d'utilisation

Lampe solaire

Consignes de sécurité

- Pour garantir une manipulation sûre de cet appareil, l'utilisateur doit avoir lu et compris le présent mode d'emploi avant la première mise en service de l'appareil.
- Gardez les instructions d'utilisation toujours à portée de la main.
- Si vous vendez ou donnez l'appareil, joignez-y toujours ces instructions d'utilisation.

– En cas de non utilisation prolongée (hivernage), ranger la lampe dans un endroit sec et à l'abri du gel.

- La tension des accus diminue fortement par très basses températures. Ceci peut entraîner une baisse de la puissance lumineuse.
- Du liquide peut s'échapper de l'accu en cas de mauvaise utilisation. Le liquide s'échappant de l'accu peut occasionner irritations de la peau et brûlures. Evitez tout contact avec ce liquide ! Lors de tout contact, rincez abondamment avec de l'eau. Lors d'un contact avec les yeux, consultez un médecin sans tarder.

Consignes de sécurité sur les piles rechargeables

- Ne pas démonter, ouvrir ou déchiqueter les éléments ou les batteries.
- Conserver les batteries hors de portée des enfants.
- Si un élément ou une pile a été avalée, faire immédiatement appel à un médecin.
- Ne pas exposer des éléments ou des batteries à la chaleur ou au feu. Éviter le stockage directement sous la lumière solaire.
- Ne pas court-circuiter un élément ou une batterie.
- Les éléments ou les piles ne doivent pas être exposées à des impacts mécaniques.
- Les marquages Plus (+) et Moins (−) des pôles sur les éléments, piles et appareils doivent toujours être respectés. L'utilisation correcte doit être assurée.
- Ne pas utiliser d'éléments ou de batteries qui ne sont pas conçu(e)s pour être utilisé(e)s avec l'appareil.
- Maintenir les éléments et les batteries propres et secs.
- Essuyer les bornes des éléments ou des batteries, si elles deviennent sales, à l'aide d'un tissu propre et sec.
- Conserver les documentations d'origine relatives au produit pour s'y référer ultérieurement.
- N'utiliser l'élément ou la batterie que dans l'application pour laquelle il ou elle est prévue.
- Si possible, retirer la batterie de l'appareil lorsqu'il n'est pas utilisé.

Stockage, transport

Entreposage

– Retirer les accus.

– Stockez l'appareil et tous ses accessoires dans un endroit sec et bien aéré.

– Protégez l'appareil et ses accessoires de la salissure et de la corrosion lors des longues périodes d'arrêt.

– En cas de non utilisation prolongée (hivernage), ranger la lampe dans un endroit sec et à l'abri du gel.

Transport

– En cas d'expédition, utilisez si possible l'emballage d'origine.

Pannes et solutions

Lorsqu'un élément ne fonctionne pas…

DANGER ! Risque corporel et danger de mort ! Des réparations non conformes peuvent conduire à un fonctionnement non sécurisé de votre appareil. Vous mettez votre environnement en péril et vous exposez vous-même au danger.

Il s'agit souvent de petits défauts qui conduisent à une défectuosité. Vous pouvez souvent éliminer le problème par vous-même. Veuillez tout d'abord consulter le tableau suivant avant de vous adresser à votre revendeur. Vous économisez ainsi un dérangement et éventuellement aussi des coûts.

Panne/Incident	Cause	Solution
La lampe ne fonctionne pas.	Fait-il jour ?	Attendre l'obscurité ; la lampe s'allume dans l'obscurité.
Durée d'éclairage trop courte.	Tension de batterie faible en raison d'une surface encrassée ?	Nettoyer la surface.
	La lampe est-elle dans l'ombre ?	Modifier l'emplacement.
	Durée de la lumière du jour trop courte ?	Recharger la lampe pendant plus de 3 à 4 jours.

Si vous n'êtes pas en mesure d'éliminer la panne par vous-même, veuillez vous adresser directement à votre revendeur. Notez que la réalisation de réparations non conformes entraîne l'annulation de la garantie et vous entraîne éventuellement des coûts supplémentaires.

Mise au rebut

Mise au rebut de l'appareil

Le symbole de la poubelle barrée signifie : Les batteries et les accus, les appareils électriques et électroniques ne doivent pas être jetées avec les ordures ménagères car ils pourraient contenir des substances nocives pour l'environnement et la santé.

Les consommateurs sont tenus d'éliminer appareils électriques usagés, les batteries et accus usagés d'appareils électriques séparément en les remettant à un point de collecte officiel afin de garantir un traitement adéquat. Conformément aux dispositions légales, les produits peuvent être retournés gratuitement, p. ex. auprès du service d'élimination communal ou du revendeur.

Les batteries, les accus et les lampes qui ne sont pas intégrés dans les appareils électriques usagés doivent être retirés et éliminés séparément avant l'élimination. Les batteries au lithium et les pack accus de tous les systèmes doivent être remis aux points de collecte uniquement en état déchargé. Les batteries doivent toujours être protégées contre les courts-circuits en collant les pôles.

Chaque utilisateur final est responsable pour la suppression des données personnelles qui se trouvent sur les appareils usagés à éliminer.

Mise au rebut de l'emballage

L'emballage se compose de carton et de matières plastiques marquées en conséquence qui peuvent être recyclés.

– Eliminez ces matériaux en les conduisant au recyclage.

Spécifications techniques

Numéro d'article	312880
Accus	1x AA 300mAh 1.2V NiMH
Degré de protection	IP44

GB Operating instructions

Solar light

Safety instructions

- To operate this appliance safely, the user must have read and understood these instructions for use before using the appliance for the first time.
- Always keep the operating instructions within reach.
- If you sell or pass on the device, you must also pass on these operating instructions.

– If the light is not used for an extended period (overwintering), store it in a dry frost-free location.

- If the outside temperature is very low, the voltage of the batteries drops. This can reduce the output of the light.
- If wrongly used, liquid may escape from the battery. The liquid which escapes can cause skin irritation and burns. Avoid contact under all circumstances! If contact occurs, thoroughly rinse with water. If contact with eyes occurs, seek immediate medical attention.

Safety instructions for rechargeable batteries

- Do not dismantle, open or shred secondary cells or batteries.
- Keep batteries out of the reach of children.
- Seek med ical advice immediately if a cell or a battery has been swallowed.
- Do not expose cells or batteries to heat or fire. Avoid storage in direct sunlight.
- Do not short-circuit a cell or a battery.
- Do not subject cells or batteries to mechanical shock.
- Observe the plus (+) and minus (−) marks on the cell, battery and equipment and ensure correct use.
- Do not use any cell or battery which is not designed for use with the equipment.
- Keep cells and batteries clean and dry.
- Wipe the cell or battery terminals with a clean dry cloth if they become dirty.
- Retain the original product literature for future reference.
- Use the cell or battery only in the application for which it was intended.
- When possible, remove the battery from the equipment when not in use.

Storage and transport

Storing

– Remove batteries.

– Store the device and any accessories in a dry, well-ventilated place.

– In case of longer periods without operation, protect the device and its accessories against soiling and corrosion.

– If the light is not used for an extended period (overwintering), store it in a dry frost-free location.

Transport

– Use the original packaging to ship whenever possible.

Troubleshooting

If something stops working…

DANGER! Danger to life and limb! Improper repairs can result in the product functioning unsafely. This endangers yourself and your environment.

Malfunctions are often caused by minor faults. You can easily remedy most of these yourself. Please consult the following table before contacting the vendor. You will save yourself a lot of trouble and possibly money too.

Fault/malfunction	Cause	Remedy
The lamp does not work.	Daylight hours?	It is necessary to wait for the dark, the lamp works in the dark.
Short run time.	Insufficient battery due to dirty surface?	Clean the surface.
	The lamp is in the shade?	Change location.
	Short daylight hours?	Charge more than 3–4 days.

If you can't fix the fault yourself, contact your nearest vendor. Please be aware that any improper repairs will also invalidate the warranty and additional costs may be incurred.

Disposal

Disposing of the appliance

A crossed-out wheelie bin icon means: Batteries and rechargeable batteries, electrical or electronic devices must not be disposed of with household waste. They may contain substances that are harmful to the environment and human health.

Consumers must dispose of waste electrical devices, spent portable batteries and rechargeable batteries separately from household waste at an official collection point to ensure that these items are processed correctly. The product can be returned free of charge in accordance with the legal requirements, for example through a municipal waste disposal company or a dealer.

Batteries, rechargeable batteries and lamps that are not permanently installed in waste electrical equipment and can be removed in a non-destructive way must be removed and disposed of separately before disposal of the equipment. Lithium batteries and rechargeable battery packs of all systems are only to be handed in to the waste collection points in a discharged state. The batteries must always be protected against short circuits by taping off the poles.

All end users are responsible for deleting any personal data stored on waste devices prior to their disposal.

Disposal of the packaging

The packaging consists of cardboard and correspondingly marked plastics that can be recycled.

– Make these materials available for recycling.

Technical data

Item number	312880
Batteries	1x AA 300mAh 1.2V NiMH
Protection rating	IP44

CZ Návod k použití

Solární svítidlo

Bezpečnostní pokyny

- Pro bezpečné zacházení s tímto přístrojem si jeho uživatel musí před prvním použitím přečíst tento návod k použití a porozumět mu.
- Návod na použití ukládejte vždy v dosahu.
- Pokud přístroj prodáte nebo odevzdáte další osobě, bezpodmínečně přiložte i tento návod na použití.

– Při delším nepoužívání (přezimování) uložte svítidlo na suchém, před mrazem chráněném místě.

- Při velmi nízkých venkovních teplotách se napětí akumulátorů snižuje. To může snížit svítivost svítidla.
- Při chybném používání může z akumulátoru vytékat kapalina. Kapalina vyteklá z akumulátoru může vést k podráždění a popálení pokožky. Bezpodmínečně se vyvarujte kontaktu! Při náhodném kontaktu proveďte důkladné opláchnutí vodou. Při kontaktu s očima se pak kromě toho neprodleně obraťte na lékaře.

Bezpečnostní pokyny pro akumulátory

- Nerozebírejte, neotevírejte nebo nerozřezávejte sekundární články nebo baterie.
- Články a baterie uchovávat mimo dosah dětí.
- Pokud dojde ke spolknutí článku nebo baterie, okamžitě je nutné vyhledat lékařskou pomoc.
- Články nebo baterie nesmí být vystaveny teplu nebo ohni. Je třeba zamezit skladování na přímém slunečním světle.
- Články nebo baterie se nesmí zkratovat.
- Články nebo baterie nesmí být vystaveny mechanickým nárazům.
- Vždy se musí dodržovat označení polarity plus (+) a mínus (−) na článcích, bateriích a přístrojích. Musí být zajištěno správné použití.
- Nesmí se používat články či baterie, které nejsou dimenzovány k použití spolu s přístrojem.
- Články a baterie je nutné uchovávat v suchu a čistotě.
- Pokud jsou přípoje článků nebo baterií znečištěné, je nutné je otřít čistým suchým hadříkem.
- Původní tiskoviny a informace vztahující se na výrobky by se měly uchovávat pro pozdější informace a reference.
- Články a baterie se smí použít pouze k takovému účelu, pro který jsou určeny.
- Baterie je dle možnosti nutné vyjmout z přístroje, pokud se nepoužívají.

Uložení, přeprava

Uložení

– Vyjměte akumulátory.

– Zařízení a jeho příslušenství skladujte v suchém a dobře větraném prostředí.

– V případě, že zařízení a jeho příslušenství delší dobu nepoužíváte, chraňte jej před znečištěním a korozí.

– Při delším nepoužívání (přezimování) uložte svítidlo na suchém, před mrazem chráněném místě.

Přeprava

– Při zasílání použijte pokud možno originální obal.

Poruchy a pomoc při jejich odstranění

Když něco nefunguje…

NEBEZPEČí! Nebezpečí smrtelného zranění! Neodborně provedené opravy mohou způsobit, že přístroj již nebude fungovat bezpečně. Tím ohrožujete sebe i své okolí.

Často jsou to jen drobné závady, které vedou ke vzniku poruchy. Většinou je můžete snadno sami odstranit. Než se obrátíte na prodejnu, podívejte se do následující tabulky. Ušetříte si tím mnoho námahy a případně i výdajů.

Závada/porucha	Příčina	Pomoc
Svítidlo nefunguje.	Je venku světlo?	Počkejte, dokud se nesetmí; svítidlo svítí ve tmě.
Krátká doba svícení.	Nízké napětí baterie v důsledku znečištěného povrchu?	Vyčistěte povrch.
	Je svítidlo umístěné ve stínu?	Změňte jeho umístění.
	Příliš krátké denní světlo?	Svítidlo nabíjejte déle než 3 – 4 dny.

Nemůžete-li závadu odstranit sami, obraťte se přímo na prodejnu. Mějte na paměti, že při neodborné opravě zanikají nároky ze záruky a případně Vám mohou vzniknout i další výdaje.

Likvidace

Likvidace přístroje

Symbol přeškrtnutého kontejneru znamená: Baterie a akumulátory, elektrické a elektronické přístroje nesmějí být likvidovány společně s domovním odpadem; mohou obsahovat látky, které jsou škodlivé pro životní prostředí a zdraví.

Spotřebitelé jsou povinni zneškodnit staré elektrické spotřebiče, spotřebované baterie a akumulátory odděleně od domovního odpadu na oficiálním sběrném místě, aby se zajistilo správné další zpracování. Vrácení výrobku lze dle právních předpisů provést bezplatně, např. prostřednictvím společnosti pro likvidaci komunálního odpadu nebo prostřednictvím prodejce.

Baterie, akumulátory a světelné zdroje, které nejsou ve starých elektrických přístrojích vmontované a které lze odstranit, aniž by došlo k jejich poškození, se před likvidací musí z přístrojů vyjmout a zlikvidovat v rámci tříděného odpadu. Lithiové baterie a akumulátory všech systémů se musí odevzdat na zberné místě ve vybitém stavu. Pól baterie musí být vždy přelepený, aby se předešlo vzniku zkratu.

Každý koncový uživatel je sám zodpovědný za vymazání osobních údajů z použitých přístrojů, které se mají zlikvidovat.

Likvidace balení

Balení se skládá z kartonu a příslušně označených plastů, které mohou být recyklovány.

– Předejte tyto části na recyklaci.

Technické údaje

Číslo výrobku	312880
Akumulátory	1x AA 300mAh 1.2V NiMH
Stupeň ochrany	IP44

SK Návod na použitie

Solárne svietidlo

Bezpečnostné pokyny

- Pre bezpečné zaobchádzanie s týmto prístrojom si musí užívateľ prístroja pred prvým použitím prečítať tento návod na použitie a porozumieť mu.
- Návod na použitie uchovávajte vždy v dosahu.
- Ak prístroj predáte alebo odovzdáte ďalšej osobe, bezpodmienečne priložte aj tento návod na použitie.

– Svietidlo pri dlhšom nepoužívaní (prezimovanie) uschovajte na suchom, nezamŕzajúcom mieste.

- Pri veľmi nízkych vonkajších teplotách klesá napätie akumulátorov. Môže to znížiť svetelný výkon svietidla.
- V prípade nesprávneho použitia môže z akumulátora vytekať kvapalina. Kvapalina z akumulátora môže spôsobiť podráždenie pokožky a popáleniny. Bezpodmienečne zabráňte kontaktu s kvapalinou! V prípade náhodného kontaktu dôkladne opláchnite zasiahnuté miesto vodou. Pri kontakte s očami vyhľadajte ihneď aj lekársku pomoc.

Bezpečnostné upozornenia týkajúce sa akumulátorových batérií

- Sekundárne články alebo batérie sa nesmú rozoberať, otvárať ani drviť.
- Články a batérie sa musia uchovávať mimo dosahu detí.
- Ak dôjde k prehltnutiu článku alebo batérie, musí sa ihneď vyhľadať lekárska pomoc.
- Články ani batérie nesmú byť vystavené horúčave ani požiaru. Zabráňte priamemu slnečnému žiareniu pri skladovaní.
- Články alebo batérie sa nesmú skratovať.
- Články ani batérie nesmú byť vystavené mechanickým nárazom.
- Musia sa vždy dodržiavať označenia polarity plus (+) a mínus (−) na článkoch, batériách a prístrojoch. Musí sa zabezpečiť správne používanie.
- Nesmú sa používať články alebo batérie, ktoré nie sú dimenzované na používanie spolu s prístrojom.
- Články a batérie sa musia udržiavať čisté a suché.
- Ak dôjde k znečisteniu konektorov článkov alebo batérií, treba ich očistiť suchou, čistou utierkou.
- Pôvodné vytlačené dokumenty a informácie o produktoch sa na budúce účely a vyhľadania a informácií musia uschovať.
- Články a batérie sa smú používať len pre aplikácie, pre ktoré sú určené.
- Podľa možnosti sa batérie z prístrojov mali vybrať, ak sa tieto nepoužívajú.

Uskladnenie, preprava

Uschovanie

– Vyberte akumulátory.

– Zariadenie a jeho príslušenstvo skladujte na suchom a dobre vetranom mieste.

– V prípade, že zariadenie a jeho príslušenstvo dlhší čas nepoužívate, chráňte ho pred znečistením a kórozíou.

– Svietidlo pri dlhšom nepoužívaní (prezimovanie) uschovajte na suchom, nezamŕzajúcom mieste.

Preprava

– Pri zasielaní použite podľa možnosti originálny obal.

Poruchy a pomoc

Ak niečo nefunguje…

NEBEZPEČENSTVO! Nebezpečenstvo ohrozenia života! Neodborné opravy môžu viesť k tomu, že vaše zariadenie nebude viac bezpečne fungovať. Ohrozujete tým seba a vaše okolie.

Často sú to len drobné chyby, ktoré vedú k poruche. Väčšinou ich môžete odstrániť sami. Prv, než sa obrátite na predajcu, pozrite sa, prosím, na nasledujúcu tabuľku. Ušetríte si tak veľa námahy a prípadne aj náklady.

Chyba/porucha	Príčina	Náprava
Osvetlenie nefunguje.	Je vonku svetlo?	Počkajte, kým sa zotmie, svietidlo svieti v tme.
Krátky čas svietenia.	Nízke napätie batérie v dôsledku znečisteného povrchu?	Vyčistite povrch.
	Je svietidlo umiestnené v tieni?	Zmeňte jeho umiestnenie.
	Príliš krátke denné svetlo?	Svietidlo nabíjajte dlhšie ako 3–4 dni.

Pokiaľ nemôžete chybu odstrániť sami, obráťte sa, prosím, priamo na predajcu. Nezabudnite prosím, že vplyvom neodborných opráv zaniká aj nárok na záručné plnenie a vám vzniknú príp. dodatočné náklady.

Likvidácia

Likvidácia prístroja

Symbol prečiarknutého kontajnera znamená: Batérie a akumulátory, elektrické a elektronické zariadenia sa nesmú likvidovať spolu s domovým odpadom. Môžu obsahovať látky škodlivé pre životné prostredie a zdravie.

Spotrebitelia sú povinní zneškodniť staré elektrické spotrebiče, spotrebované batérie a akumulátory oddelene od domového odpadu na oficiálnom zbernom mieste, aby sa zabezpečilo správne ďalšie spracovanie. V súlade s právnymi predpismi sa spätný odber môže uskutočniť bezplatne, napr. prostredníctvom spoločnosti na likvidáciu komunálneho odpadu alebo prostredníctvom predajcu.

Batérie akumulátory a svietidlá, ktoré nie sú v starých elektrických zariadeniach vmontované a ktoré je možné vybrať bez poškodenia, musia byť pred likvidáciou vybrané zo zariadenia a zlikvidované v rámci triedeného odpadu. Lítiové batérie a akumulátory všetkých systémov sa musia odovzdávať na zberné miesta iba vo vybitom stave. Pól batérie musí byť vždy prelepený, aby sa predišlo skratu.

Každý koncový používateľ je sám zodpovedný za vymazanie osobných údajov z použitých zariadení, ktoré sa majú zlikvidovať.

Likvidácia obalu

Obal pozostáva z kartónu a zodpovedajúco označených plastov, ktoré sa môžu opätovne použiť.

– Tieto materiály odovzdajte na recykláciu.

Technické údaje

Číslo tovaru	312880
Akumulátory	1x AA 300mAh 1.2V NiMH
Stupeň ochrany	IP44

PL Instrukcje obsługi

Lampa słoneczna

Wskazówka bezpieczeństwa

- Aby zapewnić bezpieczną obsługę urządzenia, użytkownik musi przeczytać i zrozumieć instrukcję obsługi przed pierwszym użyciem urządzenia.
- Instrukcję obsługi przechowywać w łatwo dostępnym miejscu.
- W przypadku sprzedaży urządzenia lub przekazania go innym osobom, należy koniecznie dołączyć do niego instrukcję obsługi.

– W przypadku dłuższego nieużywania (przez zimę) lampę przechowywać w suchym miejscu, nie narażonym na mróz.

- Przy bardzo niskich temperaturach zewnętrznych maleje napięcie akumulatorów. Maleje wtedy wydajność świetlna lampy.
- W przypadku niewłaściwego stosowania z baterii może wydostawać się ciecz. Ciecz z akumulatora może powodować podrażnienia skóry i oparzenia. Bezwzględnie unikać kontaktu! W przypadku mimowolnego kontaktu spłukać skórę dokładnie wodą. W razie kontaktu z oczami bezzwłocznie zgłosić się po pomoc do lekarza.

Bezpieczne stosowanie akumulatorów

- Ogniw lub baterii wtórnych nie wolno niszczyć, otwierać ani rozdrabniać.
- Ogniwa i baterie należy trzymać z dala od dzieci.
- Jeśli doszło do połknięcia ogniwa lub baterii, należy natychmiast skorzystać z pomocy medycznej.
- Ogniwa lub baterie nie mogą być narażone na wysoką temperaturę ani ogień. Należy unikać przechowywania w bezpośrednim świetle słonecznym.
- Nie wolno doprowadzać do zwarcia ogniw lub baterii.
- Ogniwa lub baterie nie mogą być narażone na uderzenia mechaniczne.
- Należy zawsze przestrzegać wskazań polaryzacji plus (+) i minus (−) na ogniwach, bateriach i urządzeniach. Zapewnione musi być prawidłowe zastosowanie.
- Nie wolno używać ogniw ani baterii, które nie są przystosowane do użytku z danym urządzeniem.
- Ogniwa i baterie należy przechowywać w suchym i czystym miejscu.
- Jeśli dojdzie do zanieczyszczenia złączy ogniw lub baterii, należy je wyczyścić suchą, czystą ściereczką.
- Pierwotne drukowane materiały i informacje o produktach należy zachować, aby w przyszłości w razie potrzeby móc zasięgnąć odpowiednich informacji.
- Ogniw i baterii należy używać tylko do celów, do których są one przeznaczone.
- Jeśli to możliwe, baterie należy wyjmować z urządzeń, jeśli nie są one używane.

Przechowywanie, transport

Magazynowanie

– Wyjąć akumulatory.

– To urządzenie i wszystkie elementy wyposażenia należy przechowywać w suchym, dobrze wietrzonym miejscu.

– Chronić urządzenie i jego akcesoria przed brudem i korozją podczas dłuższych okresów przestoju.

– W przypadku dłuższego nieużywania (przez zimę) lampę przechowywać w suchym miejscu, nie narażonym na mróz.

Transport

– Do wysyłki używać w miarę możliwości oryginalnego opakowania.

Zakłócenia i ich usuwanie

Jeżeli coś nie działa…

NIEBEZPIECZEŃSTWO! Zagrożenie dla życia i zdrowia! Nieprawidłowo przeprowadzone naprawy mogą spowodować, że urządzenie nie będzie już bezpiecznie działać. Zagraża to użytkownikowi i jego otoczeniu.

Zakłócenia są często powodowane przez drobne usterki. Z reguły można je samodzielnie usunąć. Przed zwróceniem się do sprzedawca należy zasięgnąć informacji w poniższej tabeli. Pozwoli to zaoszczędzić dużo trudu oraz ewentualnych kosztów.

Usterka/zakłócenie	Przyczyna	Środki zaradcze
Lampa nie działa.	Czy jest światło dzienne?	Poczekać na ciemność; lampa świeci w ciemności.
Zbyt krótki czas oświetlenia.	Niskie napięcie akumulatora z powodu zabrudzonej powierzchni?	Oczyścić powierzchnię.
	Czy lampa jest w cieniu?	Zmienić lokalizację lampy.
	Zbyt krótki czas ze światłem dziennym?	Naładuj lampę przez okres dłuższy niż 3-4 dni.

Art.-Nr. 312880
OBI Group Sourcing GmbH • Albert-Einstein-Str. 7–9 • 42929 Wermelskirchen • GERMANY • info@obisourcing.de • www.obisourcing.de

S-71551 V-091024

Jeżeli usterki nie można usunąć we własnym zakresie, należy skontaktować się bezpośrednio ze sprzedawcą. Należy pamiętać, że nieprawidłowo wykonane naprawy powodują utratę prawa do roszczeń gwarancyjnych i pociągają ew. za sobą dodatkowe koszty.

Utylizacja

Utylizacja urządzenia

Przekreślony symbol kosza na odpady oznacza: Baterii i akumulatorów, sprzętu elektrycznego i elektronicznego nie wolno wyrzucać razem z odpadami domowymi. Mogą one zawierać substancje szkodliwe dla środowiska i zdrowia.

Użytkownicy są zobowiązani do usuwania zużytych urządzeń elektrycznych, starych baterii do urządzeń i akumulatorów oddzielnie od odpadów z gospodarstw domowych w oficjalnym punkcie zbiórki w celu zapewnienia właściwego dalszego przetwarzania. Zwrot zgodnie z ustawowymi regulacjami jest bezpłatny i może nastąpić np. za pośrednictwem komunalnego zakładu utylizacyjnego lub sprzedawcy.

Baterie, akumulatory i lampy które nie są zainstalowane na stałe w zużytych urządzeniach elektrycznych i które można usunąć w sposób nieniszczący, należy usunąć i utylizować oddzielnie przed utylizacją. Baterie litowe i zestawy baterii wszystkich systemów powinny być zwracane do punktów zbiórki tylko po rozładowaniu. Baterie muszą być zawsze chronione przed zwarciami poprzez zaklejenie biegunów.

Każdy użytkownik końcowy jest odpowiedzialny za usunięcie danych osobowych z utylizowanych, zużytych urządzeń.

Utylizacja opakowania

Opakowanie składa się z kartonu i opowiednio oznakowanych tworzyw sztucznych, które można ponownie wykorzystać.

– Oddać te materiały do ponownego wykorzystania.

Dane techniczne

Numer produktu	312880
Akumulatory	1x AA 300mAh 1.2V NI-MH
Stopień ochrony	IP44

SI Priročnik za uporabo

Solama svetilka

Varnostni napotki

- Za varno ravnanje s to napravo mora uporabnik naprave navodila prebrati in jih razumeti pred prvo uporabo.
- Navodila za uporabo hranite vedno na dosegu.
- Če napravo prodate ali posredujete drugi osebi, kupcu ali omenjeni osebi obvezno izročite tudi ta navodila za uporabo.

– Če svetilke dalj časa ne uporabljate (prezimovanje), jo shranite na suho mesto, kjer ni mraza.

- V primeru zelo nizkih temperatur zraka se zmanjša napetost baterij. To lahko zmanjša svetlobni izkoristek.
- V primeru napačne uporabe lahko iz akumulatorja izteče tekočina. Tekočina akumulatorja lahko povzroči draženje kože ali opekline. Kontakt nemudoma preprečite! V primeru naključnega stika temeljito sperite z vodo. Pri stiku z očmi nemudoma poiščite zdravniško pomoč.

Varnostni napotki za akumulatorje

- Ne razstavljajte, odpirajte ali uničujte sekundarnih celic ali baterij.
- Celice in baterije naj ne bodo dosegljive otrokom.
- V primeru, da oseba pogoltne celico ali baterijo, poiščite medicinsko pomoč.
- Ne izpostavljajte celic ali baterij vročini ali ognju. Ne shranjujte baterij oz. aparata tako, da so izpostavljeni neposredni sončni svetlobi.
- Ne povzročite kratkega stika med poloma celice ali baterije.
- Ne izpostavljajte celic ali baterij mehanskim udarcem.
- Upoštevajte oznaki plus (+) in minus (–) na celici, bateriji in aparatu ter zagotovite pravilno uporabo.
- Ne uporabljajte celic ali baterije, ki ni namenjena uporabi z vašim aparatom.
- Poskrbite, da bodo celice in baterije vedno čiste in suhe.
- Če se terminali celic ali baterij umažejo, jih obrišite s čisto suho krpo.
- Shranite originalno dokumentacijo izdelka, če bi jo v prihodnje še potrebovali.
- Celice ali baterije uporabljajte le za predviden namen.
- Če je možno, odstranite baterijo iz aparata, kadar ga ne uporabljate.

Shranjevanje, transport

Shranjevanje

– Odstranite baterije.
– Napravo in vse dodatke hranite na suhem, dobro prezračenem kraju.
– Napravo in njene dodatke pri daljšem obdobju neuporabe zaščitite pred umazanijo in korozijo.
– Če svetilke dalj časa ne uporabljate (prezimovanje), jo shranite na suho mesto, kjer ni mraza.

Transport

– Pri pošiljanju po možnosti uporabite originalno embalažo.

Motnje in pomoč

Ko nekaj ne deluje…

NEVARNOST! Nevarnost za življenje in telo! Nestrokovno izvedena popravila lahko povzročijo, da vaša naprava ne deluje več varno. S tem ogrožate sebe in okolje.

Vzrok motnje je pogosto samo majhna napaka. To napako lahko pogosto odpravite sami. Preden se za pomoč obrnete na prodajalca, si najprej oglejte naslednjo razpredelnico. S tem se izognete nepotrebnemu trudu in morebitnim stroškom.

Napaka/motnja	Vzrok	Rešitev
Svetilka ne deluje.	Je zunaj še dnevna svetloba?	Počakajte na temo; svetilka sveti v temi.
Prekratko obdobje delovanja.	Nizka napetost baterije zaradi onesnažene površine?	Očistite površino.
	Je svetilka v senci?	Prestavite jo.
	Prekratek čas dnevne svetlobe?	Svetilko dlje kot 3–4 dni polnite.

Če napake ne morete odpraviti sami, se obrnite neposredno na vašo prodajalca. Upoštevajte, da v primeru nestrokovno izvedenih popravil lahko izgubite pravice, ki izhajajo iz garancije; morebiti boste imeli tudi dodatne stroške.

Odlaganje med odpadke

Odlaganje naprave med odpadke

Simbol prečrtanega koša za smeti pomeni: baterij in akumulatorjev ter elektronskih in električnih naprav ni dovoljeno metati med gospodinjske odpadke. Vsebujejo lahko namreč okolju in zdravju škodljive snovi. Potrošniki so dolžni odpadne elektronske naprave ter rabljene baterije in akumulatorje naprav odstraniti ločeno od gospodinjskih odpadkov prek uradnih zbirnih mest ter tako poskrbeti za pravilno nadaljnjo uporabo in recikliranje teh. Vračilo je v skladu z zakonskimi predpisi mogoče brezplačno, npr. v komunalnem obratu za ravnanje z odpadki ali pri trgovcu.

Baterije, akumulatorje in svetila, ki niso fiksno vgrajeni v odpadno električno opremo in jih je mogoče odstraniti brez poškodovanja, je treba pred odstranitvijo opreme odstraniti in zavreči ločeno. Litijeve baterije in akumulatorske pakete vseh sistemov je treba oddati na zbirno mesto samo povsem izpraznjene. Pole baterij je treba vedno prelepiti in jih tako zaščititi pred kratkimi stiki.

Vsak končni uporabnik je sam odgovoren za izbris osebnih podatkov z odpadne elektronske naprave.

Odlaganje embalaže med odpadke

Embalaža vsebuje karton in ustrezno označene umetne mase, ki se lahko reciklirajo.

– Te materiale namenite za recikliranje.

Tehnični podatki

Številka izdelka	312880
Baterije	1x AA 300mAh 1.2V NI-MH
Stopnja zaščite	IP44

HU Használati utasítás

Napelemes lámpa

Biztonsági előírások

- A készülék csak akkor kezelhető biztonságosan, ha az első használat előtt a kezelő elolvasta és megértette ezt a használati utasítást.
- A használati útmutatót tartsa mindig közügyben.
- Ha eladja vagy továbbadja a készüléket, feltétlenül adja tovább a használati útmutatót is vele.

– Hosszabb használaton kívül helyezés (teletletés) esetén a lámpát száraz, fagymentes helyen tárolja.

- Nagyon alacsony külső hőmérséklet esetén csökken az akkumulátorok kapocsfeszültsége. Ez csökkenti a lámpa fényerejét.
- Helytelen használat esetén az akkumulátorból folyadék lép het ki. Az akkumulátorból kilépő folyadék izgathatja a bőrt és égési sérülést okozhat. Kerülje a folyadékkal való érintkezést! A véletlenül bőrére került anyagot vízzel alaposan öblítse le. Ha a szemébe került, az öblögetés után haladéktalanul forduljon orvoshoz.

Az akkukra vonatkozó biztonsági tudnivalók

- Az újratölthető akkumulátorcellákat vagy elemeket tilos szétszedni, felnyitni vagy felvágni.
- Az akkumulátorcellákat és elemeket gyermekektől távol kell tartani.
- Ha valaki lenyel egy akkumulátorcellát vagy elemet, akkor azonnal orvoshoz kell fordulni.
- Az akkumulátorcellákat, illetve az elemeket nem szabad hő, illetve tűz hatásának kitenni. Kerülni kell a közvetlen napfényen történő tárolást.
- Az akkumulátorcellákat, illetve az elemeket nem szabad rövidre zárni.
- Az akkumulátorcellákat, illetve az elemeket nem szabad mechanikus ütközéseknek kitenni.
- Mindig vegye figyelembe az akkumulátorcellákon, elemeken és készülékeken lévő polaritást jelző plusz (+) és mínusz (–) jeleket. Biztosítani kell a helyes használatot.
- Ne használjon olyan akkumulátorcellákat vagy elemeket, amelyeket nem a kéziszerszámmal együtt történő használatra terveztek.
- Tartsa tisztán és szárazon az akkumulátorcellákat és az elemeket.
- Ha az akkumulátorcellák, illetve az elemek csatlakozásai szennyezettek, akkor tisztítsa meg egy száraz, tiszta törlőkendővel.
- A termékekre vonatkozó eredeti dokumentumokat és információkat őrizze meg későbbi tájékozódás és fellapozás céljából.
- Az akkumulátorcellákat és az elemeket csak rendeltetésüknek megfelelően szabad használni.
- Az elemeket lehetőség szerint ki kell venni a készülékből, ha nem használja a készüléket.

Tárolás, szállítás

Tárolás

– Vegye ki az akkumulátorokat.
– A készüléket és valamennyi tartozékát száraz, jól szellőző helyen tárolja.
– Ha a készüléket hosszabb ideig nem használja, védje azt és tartozékait a szennyeződés és korrózió ellen.
– Hosszabb használaton kívül helyezés (teletletés) esetén a lámpát száraz, fagymentes helyen tárolja.

Szállítás

– Szállításkor lehetőség szerint használja az eredeti csomagolást.

Üzemzavarok és elhárításuk

Amikor valami nem működik…

VESZELY! Életveszély! A szakszerűtlen javítások miatt előfordulhat, hogy készüléke többé nem működik biztonságosan. Ezzel veszélyezteti önmagát és a környezetét.

Kis hibák is gyakran vezethetnek üzemzavarhoz. Legtöbbször ezeket saját maga is elháríthatja. Mielőtt az áruházhoz fordulna, nézze át az alábbi táblázatot. Ezzel sok fáradságot, illetve adott esetben költségeket is megtakarít.

Hiba/üzemzavar	Ok	Elhárítás
A lámpa nem működik.	Nappali fény van?	Várja meg a sötétedést; a lámpa csak sötétben világít.
Túl rövid világítási időtartam.	Alacsony akkumulátorfeszültség az elszennyeződött felület miatt?	Tisztítsa meg a felületet.
	A lámpa árnyékban van?	Változtassa meg a helyét.
	Túl kevés a napsütés?	Töltse a lámpát 3-4 napnál hosszabb ideig.

Ha a hibát nem tudja maga elhárítani, forduljon közvetlenül az áruházhoz. Tartsa szem előtt, hogy a szakszerűtlen javítások miatt a szavatossági kötelezettség elvész, és Önnek adott esetben további költségeket okozhat.

A készülék selejtezése

Selejtezés

Az áthúzott kuka szimbólum jelentése a következő: Az elemeket és akkukat, az elektromos és elektronikus készülékeket nem szabad a háztartási hulladékok közé tenni. Ezek a környezetre és egészségre káros anyagokat tartalmazhatnak.

A felhasználó köteles a régi elektromos készülékeket, a készülék használt elemeit és akkumulátorait a háztartási hulladékoktól különválasztva a hivatalos gyűjtőhelyen keresztül ártalmatlanítani a szakszerű további feldolgozás biztosításához. A leadás a jogszabályi előírásoknak megfelelően díjmentesen végezhető, pl. településihulladék-ártalmatlanító társaságon vagy kereskedőn keresztül.

Az olyan elemeket, akkumulátorokat és lámpákat, amelyek nincsenek fixen beépítve a régi elektromos készülékbe és roncsolásmentesen eltávolíthatók belőle, ártalmatlanítás előtt ki kell venni és külön kell ártalmatlanítani. Az összes rendszer lítium elemeit és akkucsomagjait csak lemerült állapotban szabad leadni a visszavételi helyen. Az elemeket a pólusok leragasztásával kell védeni a rövidzárlat ellen.

Minden végfelhasználó saját maga felel az ártalmatlanítandó készüléken lévő személyes adatainak törléséért.

A csomagolás selejtezése

A csomagolás anyaga karton és megfelelően jelölt műanyag, ami újra hasznosítható.

– Ezeket juttassa el az újrahasznosításba.

Műszaki adatok

Cikkszám	312880
Akkumulátorok	1x AA 300mAh 1.2V NI-MH
Védelmi fok	IP44

BA/HR Priručnik za uporabo

Solarna svjetiljka

Sigurnosne upute

- Za sigurno rukovanje uređajem korisnik mora pročitati i razumjeti ove upute za uporabu prije prvog korištenja uređaja.
- Uputu za uporabu uvijek čuvati u dometu.
- Ako uređaj prodajete ili posuđujete obavezno predajte i ovu uputu za uporabu.

– Ako je ne koristite duže vrijeme (preko zime), svjetiljku odložite na suhom mjestu bez mraza.

- Ako je vanjska temperatura jako niska, napon baterija se smanjuje. Ovo može smanjiti iskorištavanje svjetlosti.
- Pri neispravnoj uporabi tekućina može isteći iz baterije. Tekućina iz baterije može dovesti do nadraženja kože i opeklina. Obvezno izbjegavajte kontakt! Pri slučajnom kontaktu, isprati vodom. Pri kontaktu s očima dodatno posjetiti liječnika.

Sigurnosna uputstva za akumulatore

- Nemojte rastavljati, otvarati ili odvajati sekundarne ćelije ili baterije.
- Držite ćelije i baterije izvan dohvata djece.
- Odmah potražite liječničku pomoć ako ste progutali ćeliju ili bateriju.
- Nemojte izlagati ćelije ili baterije toplini ili vatri. Izbjegavajte skladištenje na izravnoj sunčevoj svjetlosti.
- Nemojte prespajati ćeliju ili bateriju.
- Nemojte izlagati ćelije ili baterije mehaničkom udarcu.
- Pridržavajte se oznaka plus (+) i minus (–) na ćeliji, bateriji i uređaju i osigurajte pravilnu uporabu.
- Nemojte koristiti ćeliju ili bateriju koja nije namijenjena za uporabu s uređajem.
- Održavajte ćelije i baterije čistima i suhima.
- Obrišite polove ćelije ili baterije čistom suhom krpom ako se zaprljaju.
- Sačuvajte izvornu literaturu o proizvodu za buduću uporabu.
- Koristite samo ćeliju ili bateriju u aplikaciji za koju je namijenjena.
- Kada je to moguće, izvadite bateriju iz uređaja kada ga ne koristite.

Skladištenje, transport

Odlaganje

– Vađenje baterija.
– Uređaje i sve dijelove pribora skladištite na suhom, dobro prozračenom mjestu.
– Zaštitite uređaj i njegov pribor od prljavštine i korozije tokom dužeg prekida rada.
– Ako je ne koristite duže vrijeme (preko zime), svjetiljku odložite na suhom mjestu bez mraza.

Transport

– Prilikom slanja po mogućnosti koristiti originalnu ambalažu.

Smetnje i pomoć

Ako nešto ne funkcionira…

OPASNOST! Opasnost od tjelesnih ozljeda i za život! Nestručno provedeni popravci dovode do toga da uređaj više ne radi sigurno. Time ugrožavate sebe i svoju okolinu.

Često su to samo male greške koje dovode do smetnje. Većinom ih sami lahko možete otkloniti. Molimo prvo pogledajte sljedeću tabelu prije nego što se obratite trgovcu. Tako ćete uštedjeti mnogo truda i eventualno i troškova.

Greške/smetnja	Uzrok	Pomoć
Svjetiljka ne funkcionira.	Da li vlada dnevno svjetlo?	Pričekajte mrak; svjetiljka svijetli u smrkavanju.
Prekratko trajanje osvjetljenja.	Nizak napon baterije zbog prljave površine?	Očistite površinu.
	Da li je svjetiljka u sjenci?	Promijenite lokaciju.
	Prekratko vrijeme dnevnog svjetla?	Svjetiljku punite duže od 3-4 dana.

Ako ne možete sami popraviti grešku, molimo da se direktno obratite trgovcu. Molimo da vodite računa i o tome da neprimjerene popravke poništavaju garanciju i da Vam uzrokuju dodatne troškove.

Odlaganje na otpad

Odlaganje uređaja na otpad

Simbol precrtane kante za smeće znači: baterije i akumulatori, električni i elektronski uređaji ne smiju se odlagati s kućnim otpadom. Mogu sadržavati supstance štetne za okoliš i zdravlje.

Potrošači su dužni stare električne uređaje, baterije i stare baterije od uređaja, odlagati odvojeno od kućnog otpada na službenom mjestu skupljanja kako bi se osigurala pravilna daljnja obrada. Povrat se može izvršiti u skladu sa zakonskom regulativom npr. preko komunalnog pogona za odlaganje u otpad ili preko nekog trgovca.

Baterije, akumulatori i lampe, koje nisu čvrsto ugrađene u stare električne uređaje i mogu da se skidaju bez potrebe za uništavanjem, moraju se ukloniti prije odlaganja i odvojeno odložiti u otpad. Litijumske baterije i akumulatorska pakovanja svih sistema moraju se predati u zbirna mjesta samo u ispražnjenom stanju. Baterije moraju uvijek biti sa odlijepljenim polovima kako biste se osigurali od kratkog spoja.

Svaki je krajnji korisnik odgovoran za brisanje ličnih podataka na starim uređajima za odlaganje.

Odlaganje pakiranja na otpad

Pakiranje se sastoji od kartona i odgovarajuće označenih umjetnih materijala koji se mogu reciklirati.

– Ove materijale dajte na ponovnu preradu i uporabu.

Tehnički podaci

Broj artikla	312880
Baterije	1x AA 300mAh 1.2V NI-MH
Stupanj zaštite	IP44

GR Οδηγίες χειρισμού

Ηλιακό φωτιστικό

Οδηγίες ασφαλείας

- Για την ασφαλή χρήση της συσκευής αυτής, ο χρήστης θα πρέπει να έχει διαβάσει και κατανοήσει αυτές τις οδηγίες πριν από την πρώτη χρήση.
- Φυλάσσετε τις οδηγίες χρήσης έτσι ώστε να είναι διαθέσιμες ανά πάσα στιγμή.
- Αν πουλήσετε ή παραδώσετε σε τρίτους τη συσκευή, παραδώστε οπωσδήποτε μαζί και τις παρούσες οδηγίες χρήσης.

– Σε περίπτωση μη χρήσης για μεγαλύτερο διάστημα (κατά τη διάρκεια του χειμώνα), αποθηκεύετε το φωτιστικό σε έναν ξηρό χώρο που δεν εκτίθεται σε παγετό.

- Σε πολύ χαμηλές εξωτερικές θερμοκρασίες πέφτει η τάση του συσσώρευτή. Αυτό μπορεί να μειώσει την απόδοση του φωτιστικού.
- Σε περίπτωση εσφαλμένης χρήσης μπορεί να εκρεύσει υγρό από το συσσωρευτή. Το υγρό του συσσωρευτή μπορεί να οδηγήσει σε ερεθισμούς της επιδερμίδας και εγκαύματα. Αποφεύγετε οπωσδήποτε την επαφή! Σε περίπτωση τυχαίας επαφής ξεπλένετε καλά με νερό. Σε περίπτωση επαφής με τα μάτια ζητήστε αμέσως ιατρική συμβουλή.

Υποδείξεις ασφαλείας για μπαταρίες

- Μην αποσυναρμολογείτε, ανοίγετε ή θρυμματίζετε επαναφορτιζόμενα στοιχεία και μπαταρίες.
- Φυλάσσετε τα στοιχεία και τις μπαταρίες μακριά από παιδιά.
- Σε περίπτωση κατάποσης ενός στοιχείου ή μιας μπαταρίας, αναζητήστε αμέσως ιατρική βοήθεια.
- Μην εκθέτετε τα στοιχεία ή τις μπαταρίες σε θερμότητα ή φωτιά. Αποφύγετε τη φύλαξη σε μέρη που εκτίθενται στο άμεσο ηλιακό φως.
- Μην βραχυκυκλώνετε τα στοιχεία ή τις μπαταρίες.
- Τα στοιχεία ή οι μπαταρίες δεν πρέπει να εκτίθενται σε μηχανικούς κραδασμούς.
- Οι ενδείξεις πολικότητας συν (+) και μείον (–) στα στοιχεία, τις μπαταρίες και τις συσκευές πρέπει πάντα να τηρούνται. Πρέπει να διασφαλίζεται η σωστή χρήση.
- Μην χρησιμοποιείτε στοιχεία ή μπαταρίες τα οποία δεν έχουν σχεδιαστεί για χρήση με τη συσκευή.
- Διατηρείτε τα στοιχεία και τις μπαταρίες καθαρά και στεγνά.
- Αν οι πόλοι των στοιχείων ή των μπαταριών είναι βρώμικοι, καθαρίστε τους με ένα στεγνό, καθαρό πανί.
- Φυλάξτε τα αρχικά εγχειρίδια και τις πληροφορίες για τα προϊόντα για μελλοντική ενημέρωση και αναφορά.
- Χρησιμοποιείτε τα στοιχεία και τις μπαταρίες μόνο στις εφαρμογές για τις οποίες προορίζονται.
- Εάν είναι δυνατόν, αφαιρείτε τις μπαταρίες από τις συσκευές όταν δεν τις χρησιμοποιείτε.

Αποθήκευση, μετάφορά

Αποθήκευση

– Αφαιρέστε τους συσσωρευτές.
– Αποθηκεύστε τη συσκευή και όλα τα εξαρτήματα σε έναν ξηρό, καλά αεριζόμενο χώρο.
– Σε περίπτωση ακινητοποίησης μεγάλης διάρκειας προστατεύστε τη συσκευή και τα εξαρτήματά της από σύπους και διάβρωση.
– Σε περίπτωση μη χρήσης για μεγαλύτερο διάστημα (κατά τη διάρκεια του χειμώνα), αποθηκεύετε το φωτιστικό σε έναν ξηρό χώρο που δεν εκτίθεται σε παγετό.

Μεταφορά

– Σε περίπτωση αποστολής, χρησιμοποιήστε κατά το δυνατό τη γνήσια συσκευασία.

Βλάβες και αντιμετώπιση

Εάν κάτι δεν λειτουργεί…

ΚΙΝΔΥΝΟΣ! Κίνδυνος για σώμα και ζωή! Εσφαλμένες επισκευές μπορούν να υποβαθμίσουν την ασφάλεια λειτουργίας της συσκευής. Κατ΄ αυτόν τον τρόπο θέτετε σε κίνδυνο τον εαυτό σας και το περιβάλλον σας.

Συχνά πρόκειται μόνο για μικρά σφάλματα, που προκαλούν βλάβη. Συνήθως μπορείτε να τα διορθώσετε εύκολα μόνοι σας. Συμβουλευτείτε πρώτα τον ακόλουθο πίνακα, πριν απευθυνθείτε στον εμπορικό αντιπρόσωπο. Έτσι εξοικονομείτε πολύ κόπο και ενδεχομένως έξοδα.

Σφάλμα/Βλάβη	Αιτία	Αντιμετώπιση
Το φωτιστικό δεν λειτουργεί.	Επικρατεί το φως της ημέρας;	Περιμένετε να σκοτεινιάσει. Το φωτιστικό ανάβει στο σκοτάδι.
Πολύ μικρή διάρκεια φωτισμού.	Χαμηλή τάση μπαταρίας λόγω βρόμικης επιφάνειας;	Καθαρίστε την επιφάνεια.
	Είναι το φωτιστικό στη σκιά;	Αλλάξτε τοποθεσία.
	Πολύ μικρός χρόνος φωτός ημέρας;	Φορτίστε το φωτιστικό για περισσότερο από 3–4 ημέρες.

Εάν δεν μπορείτε να διορθώσετε μόνοι σας το σφάλμα, απευθυνθείτε απευθείας στον εμπορικό αντιπρόσωπο. Λάβετε υπόψη ότι με εσφαλμένες επισκευές χάνεται η αξίωση εγγύησης και προκαλούνται ενδεχομένως πρόσθετα έξοδα.

Διάθεση

Διάθεση της συσκευής

Το σύμβολο του διαγραμμένου κάδου απορριμμάτων σημαίνει ότι: Οι μπαταρίες και οι συσσωρευτές, οι ηλεκτρικές και ηλεκτρονικές συσκευές δεν επιτρέπεται να απορρίπτονται στα οικιακά απορρίμματα. Μπορεί να περιλαμβάνουν επικίνδυνες για το περιβάλλον και την υγεία ουσίες.

Οι καταναλωτές είναι υποχρεωμένοι να απορρίπτουν τις παλαιές ηλεκτρικές συσκευές, τις μπαταρίες συσκευών και τους συσσωρευτές ξεχωριστά από τα οικιακά απορρίμματα σε ένα επίσημο σημείο συλλογής, για να διασφαλίζεται η κατάλληλη περαιτέρω επεξεργασία. Η επιστροφή μπορεί να γίνει σύμφωνα με τη νομοθεσία δωρεάν π.χ. μέσω μιας δημοτικής επιχείρησης ανακύκλωσης ή μέσω του καταστήματος αγοράς.

Οι μπαταρίες, οι συσσωρευτές και οι λυχνίες που δεν είναι μόνιμα εγκατεστημένες σε παλαιές ηλεκτρικές συσκευές και μπορούν να αφαιρεθούν χωρίς καταστροφή της συσκευής, πρέπει να αφαιρούνται πριν από την απόρριψη και να απορρίπτονται ξεχωριστά. Οι μπαταρίες λιθίου και τα πακέτα συσσωρευτών όλων των συστημάτων πρέπει να παραδίδεται μόνο εφόσον είναι εντελώς αποφορτισμένα. Θα πρέπει πάντα πρέπει να προστατεύονται από βραχυκυκλώματα, αποσυνδέοντάς τες πάντα από τους πόλους.

Κάθε τελικός χρήστης είναι ο ίδιος υπεύθυνος για τη διαγραφή προσωπικών δεδομένων στις παλαιές συσκευές που προορίζονται για απόρριψη.

Διάθεση της συσκευασίας

Η συσκευασία αποτελείται από χαρτόνι και πλαστικά με αντίστοιχη σήμανση, τα οποία μπορούν να ανακυκλωθούν.

– Διαθέτετε αυτά τα υλικά προς ανακύκλωση.

Τεχνικά στοιχεία

Αριθμός προϊόντος	312880
Συσσωρευτές	1x AA 300mAh 1.2V NI-MH
Βαθμός προστασίας	IP44

NL Gebruiksaanwijzing

Solarlamp

Veiligheidsinstructies

- Voor een veilige omgang met dit apparaat moet de gebruiker van dit apparaat deze gebruiksaanwijzing voor het eerste gebruik gelezen en begrepen hebben.
- De gebruiksaanwijzing altijd onder handbereik bewaren.
- Wanneer u het apparaat doorverkoopt of weggeeft, moet u deze gebruiksaanwijzing absoluut meegeven.

– Bij langdurig niet-gebruik (overwintering) de lamp op een droge, vorstvrije plaats bewaren.

- Bij zeer koude buitentemperaturen daalt de spanning van de accu's. Dit kan de lichtopbrengst van de lamp verminderen.
- Bij verkeerd gebruik kan vloeistof uit de accu lekken. Accuvloeistof kan tot huidirritaties en brandwonden leiden. Contact zonder meer voorkomen! Bij toevallig contact grondig met water afspoelen. Bij contact met de ogen bovendien onmiddellijk geneeskundige hulp zoeken.

Veiligheidsvoorschriften voor accu's

- Secundaire cellen of accu's mogen niet gedemonteerd, geopend of ontleed worden.
- Houd cellen en accu's uit de buurt van kinderen.
- Mocht een cel of batterij zijn ingeslikt, raadpleeg dan onmiddellijk een arts.
- Cellen of accu's mogen niet worden blootgesteld aan warmte of vuur. Opslag in direct zonlicht moet worden vermeden.
- Cellen of accu's mogen niet worden kortgesloten.
- Cellen of batterijen mogen niet worden blootgesteld aan mechanische stoten of schokken.
- De poolaanduidingen plus (+) en minus (–) op de knoopcellen, batterijen en apparaten moeten altijd in acht worden genomen. Het correcte gebruik moet zijn gewaarborgd.
- Cellen of accu's die niet zijn ontwikkeld voor gebruik in combinatie met het apparaat mogen niet worden gebruikt.
- Houd cellen en accu's schoon en droog.
- Als de aansluitingen van cellen of accu's vuil zijn, reinig ze dan met een droge, schone doek.
- De originele documentatie en informatie over de producten moet worden bewaard, zodat deze op een later tijdstip nog kan worden geraadpleegd.
- Cellen en accu's mogen alleen worden gebruikt voor de doeleinden waarvoor ze zijn bestemd.
- Haal accu's indien mogelijk uit de betreffende apparaten als deze niet worden gebruikt.

Opslag, transport

Opslag

– Accu's verwijderen.
– Bewaar het apparaat en alle toebehoren op een droge, goed geventileerde plaats.
– Bescherm het apparaat en de toebehoren tegen vervuiling en corrosie tijdens langdurige perioades van stilstand.
– Bij langdurig niet-gebruik (overwintering) de lamp op een droge, vorstvrije plaats bewaren.

Transport

– Bij verzending indien mogelijk de originele verpakking gebruiken.

Storingen en help

Als iets niet functioneert…

GEVAAR! Gevaar voor eigen lichaam! Reparaties die niet conform de voorschriften zijn, kunnen er toe leiden dat het apparaat niet meer veilig functioneert. U brengt hiermee uzelf en uw omgeving in gevaar.

Vaak zijn het slechts kleine defecten die tot een storing leiden. Meestal kunt u deze eenvoudig zelf verhelpen. Raadpleeg hiertoe eerst de onderstaande tabel voordat u zich tot de verkoper wendt. U bespaart zo veel moeite en eventueel ook kosten.

Fout/storing	Oorzaak	Oplossing
De lamp werkt niet.	Overheerst het daglicht?	Wacht op duisternis; de lamp licht op in het donker.
Te korte verlichtingsduur.	Lage batterijspanning door vuil oppervlak?	Reinig het oppervlak.
	Staat de lamp in de schaduw?	Wijzig de locatie.
	Te korte daglichttijd?	Lamp langer dan 3–4 dagen opladen.

Kunt u de fout niet zelf oplossen, dient u direct contact op te nemen met de verkoper. Let op dat door onjuist uitgevoerde reparaties ook de aanspraak op garantie vervalt en evt. extra kosten worden berekend.

Verwijdering

Het apparaat verwijderen

Het symbool van de doorgestreepte vuilnisbak betekent: batterijen en accu's, elektrische en elektronische apparatuur mogen niet als huishoudelijk afval worden afgevoerd. Ze kunnen stoffen bevatten die schadelijk zijn voor het milieu en de gezondheid.

Consumenten zijn verplicht om oude elektrische apparaten, afgedankte batterijen en accu's gescheiden van huishoudelijk afval op een officieel inzamelpunt af te geven om een goede verdere verwerking te waarborgen. Overeenkomstig de wettelijke voorschriften kan de inlevering gratis gebeuren, bijv. via een gemeentelijk afvalverwerkingsbedrijf of via een handelaar.

Batterijen, oplaadbare batterijen en lampen die niet vast in afgedankte elektrische apparatuur zijn ingebouwd en die kunnen worden verwijderd zonder beschadigingen, moeten vóór afvalverwijdering worden verwijderd en afzonderlijk worden afgevoerd. Lithiumbatterijen en accupacks van alle systemen mogen uitsluitend in ontladen toestand aan de inzamelpunten worden overgedragen. De batterijen moeten altijd worden beveiligd tegen kortsluiting door de polen af te plakken.

Elke eindgebruiker is verantwoordelijk voor het verwijderen van persoonlijke gegevens op de af te voeren afgedankte apparatuur.

Verpakking weggooien

De verpakking bestaat uit karton en overeenkomstig gekenmerkte kunststoffen, die hergebruikt kunnen worden.

– Zorg ervoor dat dit materiaal wordt hergebruikt.

Technische gegevens

Artikelnummer	312880
Accu's	1x AA 300mAh 1.2V NI-MH
Beschermingsniveau	IP44

SE Bruksanvisning

Soldriven lampa

Säkerhetshänvisningar

- För en säker hantering av denna produkt måste användaren av produkten ha läst och förstått denna bruksanvisning före den första användningen.
- Förvara alltid bruksanvisningen inom räckhåll.
- Om du säljer eller lämnar produkten vidare skall denna bruksanvisningen ovillkorligen följa med.

– När lampan inte skall användas på ett längre tag (över vintern) skall den förvaras på en torr, frostfri plats.

- Vid mycket låg utomhustemperatur sjunker batterispänningen. Det kan minska lampans ljuseffekt.
- Vid felaktig användning kan vätska tränga ut ur batteriet. Batterivätska kan orsaka hudirritation och brännskador. Kontakt måste absolut undvikas! Vid tillfällig kontakt, skölj grundligt med vatten. Vid ögonkontakt skall läkare omedelbart kontaktas.

Säkerhetsanvisningar för uppladdningsbara batterier

- Sekundärceller eller -batterier får inte tas isär, öppnas eller förfordelas.
- Håll celler och batterier borta från barn.
- Om en cell eller ett batteri har svalts ska omedelbart läkarvård uppsökas.
- Celler eller batterier får inte utsättas för värme eller eld. Förvara inte batterier i direkt solljus.
- Celler eller batterier får inte kortslutas.
- Celler eller batterier får ej utsättas för mekaniska stötar.
- Polaritetsmarkeringarna plus (+) och minus (–) på celler, batterier och apparater måste alltid följas. Korrekt användning måste säkerställas.
- Celler eller batterier som inte är avsedda får den aktuella enheten får inte användas.
- Håll celler eller batterier rena och torra.
- Om anslutningar på celler eller batterier blir smutsiga ska de rengöras med en torr och ren trasa.
- Spara originaldokumenten och information om produkterna så att du kan använda dem om du undrar över något.
- Celler eller batterier får bara användas för det de är avsedda för.
- Ta om möjligt ut batterierna ur enheterna när de inte används.

Förvaring, transport

Förvaring

– Ta ur batterierna.
– Förvara produkten och alla tillbehörsdelar på en torr, välventilerad plats.
– Skydda produkten och dess tillbehör mot smuts och korrosion vid längre stilleständstider.
– När lampan inte skall användas på ett längre tag (över vintern) skall den förvaras på en torr, frostfri plats.

Transport

– Använd om möjligt originalemballaget vid transport.

Problemlösningsguide

Om något inte fungerar…

FARA! Fara för liv och hälsa! Felaktiga reparationer kan leda till att produkten inte längre arbetar säkert. Du utsätter dig själv och din omgivning för fara.

Ofta är det små fel som leder till en störning. I regel kan man åtgärda dessa på egen hand. Se först efter i tabellen nedan innan du kontaktar försäljaren. Det sparar jobb och ev. kostnader.

Fel/störning	Orsak	Åtgärd
Lampan fungerar inte.	Råder det dagsljus?	Vänta till mörkrets inbrott; lampan lyser i mörkret.
Alltför kort brinntid.	Låg batterispänning p.g.a. smutsig yta?	Rengör yta.
	Står lampan i skuggan?	Byt plats för lampan.
	Alltför kort dagsljustid?	Ladda upp lampan i mer än 3–4 dagar.

Om du själv inte kan åtgärda felet ska du kontakta återförsäljaren direkt. Tänk på att garantin upphör att gälla vid felaktiga reparationer och att extrakostnader ev. kan uppstå för din del.

Bortskaffning

Bortskaffning av produkten

Symbolen med en överstruken soptunna betyder: Batterier och ackumulatorer, el- och elektronikapparater får inte kastas i hushållssoporna. De kan innehålla miljö- och hälsofarliga ämnen.

Konsumenterna är skyldiga att bortskaffa uttjänta elapparater, uttjänta batterier och ackumulatorer till återvinningscentral för säkerställande av korrekt hantering. Återlämningen kan enligt lagstadgad reglering ske gratis t.ex. via en kommunal avfallsanläggning eller via en återförsäljare.

Batterier, ackumulatorer och lampor som inte är fast monterade i uttjänta elprodukter och som kan tas ur icke-förstörande måste tas ur och bortskaffas separat före bortskaffning. Litiumbatterier och batteripaket för alla system ska lämnas in till återvinning endast i urladdat skick. Batterier skall alltid skyddas mot kortslutning genom att man tejpar över polerna.

Alla slutanvändare är skyldiga att själva se till att radera personuppgifter från uttjänta, skrotmässiga apparater.

Bortskaffning av förpackningen

Förpackningen består av kartongpapper och plastdetaljer med motsvarande märkning, vilka alla kan återvinnas.

– Lämna dessa material till återvinningen.

Tekniska data

| Artikelnummer | 312880 |
|