avintage

Szabadon álló és beépíthető borhűtő

HASZNÁLATI ÚTMUTATÓ
AVU27D82



HU - HASZNÁLATI UTASÍTÁS

Használat előtt kérjük, olvassa el és tartsa be a jelen kézikönyvben található biztonsági szabályokat és kezelési utasításokat.

Először is szeretnénk megköszönni, hogy **AVINTAGE** terméket vásárolt, és reméljük, hogy ez a készülék teljes mértékben megfelel az elvárásainak.

Ez a készülék lehetővé teszi, hogy palackjait szobahőmérsékletre vagy ideális hőmérsékletre hozza (a palackoktól függően) a széles hőfok tartománynak köszönhetően.

1. ÁLTALÁNOS BIZTONSÁGI UTASÍTÁSOK

Mielőtt először használná a készüléket, kérjük, figyelmesen olvassa el ezt a használati útmutatót. Tárolja gondosan, hogy szükség esetén a jövőben is tudja alkalmazni. A készülék használata során a tűz, áramütés vagy sérülés veszélyének csökkentése érdekében tartsa be az alábbi alapvető óvintézkedéseket.

Általánosságban elmondható, hogy a készüléket szakképzett szakembernek kell karbantartania.

Az Ön biztonsága és a helyes használat érdekében a készülék telepítése és első használata előtt olvassa el figyelmesen ezt a használati útmutatót, beleértve a benne foglalt tanácsokat és figyelmeztetéseket. A felesleges hibák és balesetek elkerülése, illetve a készülék károsodásának elkerülése érdekében fontos, hogy a készüléket használó személyek alaposan megismerjék a készülék működését és biztonsági jellemzőit. Őrizze meg ezt a használati utasítást, és gondoskodjon arról, hogy a készülékkel együtt maradjon, ha azt elszállítják vagy eladják, hogy a készüléket használók a készülék teljes élettartama alatt megfelelő tájékoztatást kapjanak a készülék használatáról és a biztonsági tudnivalókról. Ez biztosítja a készülék optimális működését.

Az élet- és vagyonbiztonság, valamint a sérülésveszély elkerülése érdekében tartsa be a jelen használati utasításban foglalt óvintézkedéseket, mivel a gyártó nem vállal felelősséget a mulasztásból eredő károkért.

Ez a készülék kizárólag háztartási használatra szolgál, és speciális italok tárolására.
a friss élelmiszer termékek tárolására szolgáló tárolórekesznél magasabb tárolási hőmérsékleten. Semmilyen körülmények között nem szolgál élelmiszertermékek frissen tartására.

Győződjön meg róla, hogy az elektromos berendezés feszültsége megfelel a
a készülék címtábláján szereplő adattal; a készüléket egy elektromos hálozathoz kell csatlakoztatni, ami

jóváhagyott, földelt rendszer. A helytelen javítások vagy csatlakozások biztonsági kockázatot okozhatnak. Ha kétségei vannak, ellenőriztesse szakemberrel az elektromos berendezéseket.

Ezt a készüléket az Ön védelme érdekében megfelelően földelt aljzathoz kell csatlakoztatni. Ne vágja le vagy távolítsa el a mellékelt hálózati kábelen lévő földelővezetéket.

Biztonsági okokból ne használjon elektromos hosszabbító kábelt.

Ha a készülék megsérül (pl. nagyobb ütközés) vagy károsodást szenved (villámcsapás, árvíz, tűz), a készülék használata veszélyes lehet. Húzza ki a hálózati csatlakozót, és vizsgáltassa meg a készüléket egy elismert szakszervizzel.

A veszélyek elkerülése érdekében ne cserélje ki saját maga a sérült hálózati kábelt. Forduljon a kiskereskedőjéhez, egy jóváhagyott szervizközponthoz vagy szakszervizhez.

A készüléket úgy kell elhelyezni, hogy a hálózati aljzat hozzáférhető legyen. Ne mozdítsa el a készüléket, ha tele van: a készülék testét javíthatatlanul eltorzíthatja. Az elektromos részek nem lehetnek közvetlenül hozzáférhetőek.

- ✓ Tartsa távol a gyermekeket a készüléktől
- ✓ Ne használja ezt a készüléket kültéren

Abban az esetben, ha véletlenül folyadék (törött üveg stb.) kerül az elektromos alkatrészekre (motor stb.), azonnal húzza ki a hálózati csatlakozót.

A tűz, áramütés vagy sérülés veszélyének elkerülése érdekében ne merítse a hálózati kábelt, a dugót vagy magát a készüléket vízbe vagy más folyadékba. Ne kezelje a készüléket nedves kézzel.

Tartsa a készüléket minden hőforrástól és közvetlen napfénytől távol.

A hálózati kábel ne lógjon le az asztalról, és ne érintkezzen éles élekkel vagy forró felületekkel.

Ne húzza meg a hálózati kábelt - a készülék leválasztásához fogja meg a dugót.

Győződjön meg arról, hogy a terület, ahol a készüléket elhelyezi, elbírja a súlyát terheléskor (egy 75 cl-es palack súlya körülbelül 1,3 kg). Az terméket sík felületre kell helyezni. Ha szőnyegre vagy más textilre kell helyeznie, helyezzen alá egy támasztékot.

Az ajtótömítés sérülésének elkerülése érdekében győződjön meg arról, hogy az ajtó teljesen nyitva van, amikor a polcokat kihúzza a sínes rekeszből.

A gyermekek és más kiszolgáltatott személyek biztonsága

- Ezt a készüléket 8 éves kortól gyermekek, valamint csökkent fizikai, érzékszervi vagy szellemi képességekkel rendelkező, illetve tapasztalat és ismeretek hiányában lévő személyek is használhatják, ha felügyelet alatt vannak,vagy a készülék biztonságos használatára vonatkozó utasításokat kaptak, és megértették a készülékkel járó veszélyeket.
- A felhasználói tisztítási és karbantartási műveleteket nem végezhetik gyermekek, kivéve, ha 8 évesnél idősebbek és felügyelet alatt állnak.
- Minden csomagolást tartson távol a gyermekektől, mivel fennáll a fulladás veszélye.
- Gyermekek csapdába esésének veszélye. A gyermekek csapdába esése és fulladása nem a problémája. Az eldobott vagy elhagyott készülékek még mindig veszélyesek, még akkor is, ha "csak néhány napig állnak a garázsban".
- Ha a készüléket kidobja, húzza ki a dugót a konnektorból, vágja el a csatlakozókábelt (amennyire csak lehet, a készülékhez közel), és távolítsa el az ajtót, hogy a játszó gyermekek ne szenvedjenek áramütést, vagy ne zárják be magukat a készülékbe.
- Ha ez a mágneses ajtótömítéssel ellátott készülék egy régebbi, az ajtón vagy a fedélen rugós zárral (retesszel) ellátott készüléket vált fel, győződjön meg róla, hogy a mágneses ajtótömítéssel ellátott készüléket

rugós zárat használhatatlanná tegye, mielőtt kidobja a régi készüléket. Ezzel megakadályozhatja, hogy az egy gyermek számára halálos csapdává váljon.

- Tartsa a készüléket és a tápkábelt 8 évesnél fiatalabb gyermekek elől elzárva.
- Mielőtt kidobja régi borhűtőjét: vegye le az ajtót. A polcokat hagyja a helyén, hogy a gyerekek ne tudjanak könnyen bemászni a belsejébe.
- A gyermekeket felügyelni kell, hogy ne játszanak a készülékkel.
- Megjegyzés: 3 és 8 év közötti gyermekek be- és kirakodhatják a készüléket.

Általános biztonság

FIGYELMEZTETÉS - Ezt a készüléket háztartási és hasonló célokra szánták, mint például:

✓ Üzletek, irodák és egyéb munkakörnyezetek személyzeti konyhai helyiségei,

✓ Tanyákon, valamint szállodákban, motelekben és egyéb lakóhelyi jellegű környezetben lévő ügyfelek által,

✓ Panziós jellegű környezet,

✓ Vendéglátás és hasonló, nem kiskereskedelmi alkalmazások.

FIGYELMEZTETÉS - A készülék instabilitásából eredő veszély elkerülése érdekében a készüléket az utasításoknak megfelelően kell rögzíteni.

FIGYELMEZTETÉS - Ne tároljon robbanásveszélyes anyagokat, például gyúlékony hajtóanyagot tartalmazó aeroszolos dobozokat ebben a készülékben, mivel ezek szivároghatnak vagy folyadékot szabadíthatnak fel.

FIGYELMEZTETÉS - Ha a tápkábel megsérül, a veszély elkerülése érdekében a gyártónak, szervizének vagy hasonlóan képzett személynek kell kicserélnie.

FIGYELMEZTETÉS - A készülékházban vagy a beépített szerkezetben lévő szellőzőnyílásokat tartsa szabadon, és biztosítsa a levegő keringését, különösen akkor, ha a készüléket beépítésre vagy pult alá való beépítésre szánták.

FIGYELMEZTETÉS - Ne használjon a gyártó által javasoltaktól eltérő mechanikus eszközöket vagy más eszközöket a leolvasztási folyamat felgyorsítására.

FIGYELMEZTETÉS - Ügyeljen arra, hogy a hűtőkör ne sérüljön meg. Megsértése tilos.

FIGYELMEZTETÉS - Ne használjon elektromos készülékeket a készülék tárolórekeszeiben, kivéve, ha azok a gyártó által ajánlott típusúak.

FIGYELMEZTETÉS - A hűtőközeg és a szigetelő fúvógáz gyúlékony. A készülék ártalmatlanításakor azt csak engedélyezett hulladékkezelő központban tegye. Ne tegye ki lángnak és gyúlékonyság veszélyének.

FIGYELMEZTETÉS - Ezeknek a készülékeknek a hűtőközege R600a, gyúlékony és robbanásveszélyes tárgyakat nem szabad a szekrénybe vagy annak közelébe helyezni, hogy elkerülje a tüzet vagy robbanást.

Hűtőfolyadék

A készülék hűtőköre hűtőizobutént (R600a) használ, amely erősen gyúlékony földgáz, ezért veszélyes a környezetre. A készülék szállításakor vagy telepítésekor ügyeljen arra, hogy a hűtőkör egyetlen eleme se sérüljön meg. A hűtőfolyadék (R600a) gyúlékony.

Vigyázat: tűzveszély

Ha a hűtőközegkör megsérülne:

✓ Kerülje a lángok és gyújtóforrások megnyitását.

✓ Alaposan szellőztesse ki a helyiséget, amelyben a készülék található.

Veszélyes megváltoztatni a specifikációkat vagy bármilyen módon módosítani ezt a terméket. A vezeték bármilyen sérülése rövidzárlatot, tüzet és/vagy áramütést okozhat.

Elektromos biztonság

- Elutasítunk minden felelősséget a nem megfelelően beszerelt elektromos berendezések által okozott eseményekkel kapcsán
- A tápkábelt nem szabad meghosszabbítani. Ne használjon hosszabbító kábelt, vagy adaptert, vagy többutas aljzatot.
- Győződjön meg róla, hogy a hálózati csatlakozó nem nyomódott össze vagy sérült meg. Az összenyomott vagy sérült hálózati csatlakozó túlmelegedhet és tüzet okozhat.
- Győződjön meg arról, hogy hozzáférhet a termék főcsatlakozójához
- Ne húzza meg a főkábelt.
- Gondoskodjon arról, hogy a készülék mindig földelve legyen.
- Ha a hálózati csatlakozó aljzata laza, ne dugja be a hálózati csatlakozót. Fennáll az áramütés vagy tűzveszély.
- A készüléket nem szabad a belső világítás lámpaburája nélkül üzemeltetni.
- A pincét csak 220~240V/50Hz-es egyfázisú váltakozó áramú áramforrással lehet használni.
- Ne próbálja meg kicserélni a sérült tápkábelt, forduljon az értékesítés utáni szervizhez.
- A konnektornak könnyen hozzáférhetőnek, de a gyermekek számára elérhetetlen helyen kell lennie. Kétség esetén forduljon a telepítő szakemberhez.

Napi használat

- Ez a készülék kizárólag bor tárolására szolgál.
- Ne tároljon gyúlékony gázt vagy folyadékot a készülékben, robbanásveszély áll fenn.
- A készülékben ne működtessen semmilyen elektromos készüléket (elektromos fagylaltkészítők, mixerek stb.).
- Húzáskor mindig húzza ki a dugót a hálózati aljzatból, és ne húzza a kábelt.
- Ne helyezzen forró tárgyakat a készülék műanyag alkatrészeinek közelébe.
- A készülék gyártójának tárolási ajánlásait szigorúan be kell tartani.

. Lásd a tárolásra vonatkozó utasításokat.

- Tartsa távol a készüléktől az égő gyertyákat, lámpákat és más, nyílt lánggal rendelkező tárgyakat, hogy ne gyújtsa fel a készüléket.
- A készüléket a jelen használati utasításban leírtak szerint normál háztartási körülmények között történő italok tárolására szánjuk.
- A készülék nehéz. Mozgatásakor óvatosan kell eljárni. Ha a készülék görgőkkel van felszerelve, ne feledje, hogy ezek csak a kisebb mozgások megkönnyítésére szolgálnak. Ne mozgassa a készüléket hosszabb távolságon a görgőket használva.
- Soha ne használja az alapot, fiókokat, ajtókat stb. állásra vagy támasztékként.
- A leeső és a készülékben sérülést vagy kárt okozó tárgyak elkerülése érdekében ne terhelje túl az ajtótartókat, és ne tegyen ételeket a készülékbe.

Vigyázat: tisztítás és karbantartás

- A szervizelés előtt kapcsolja ki az áramellátást, és húzza ki a készüléket.
- A készülék tisztításakor ne használjon fémtárgyakat, gőzrendszereket, illékony folyadékokat, szerves oldószereket vagy csiszolóanyagokat.
- Soha ne tisztítsa a készülék alkatrészeit gyúlékony folyadékokkal. A gőzök tűzveszélyt vagy robbanást eredményeznek.
- Ne használjon éles vagy hegyes tárgyakat a jég eltávolításához. Használjon műanyag kaparót.

Fontos információk a telepítéssel kapcsolatban

- Kizárólag bor tárolására szolgál.
- Ez a hűtőkészülék nem alkalmas élelmiszerek fagyasztására.
- A borhűtőt 12 °C-ra ajánlott beállítani.
- A gyári üzemmódban elhelyezett polcok a leghatékonyabb energiafelhasználást jelentik a hűtőberendezések számára.
- Kerülje a készülék nedves helyen történő elhelyezését.

- Tartsa a készüléket távol a közvetlen napfénytől és a hőforrásoktól (kályha, fűtőtest, radiátor stb.). A közvetlen napfény károsíthatja az akrilbevonatot, a hőforrások pedig növelhetik az elektromos fogyasztást. A szélsőségesen hideg vagy meleg környezeti hőmérséklet szintén okozhatja, hogy a készülékek nem működnek megfelelően.
- Csatlakoztassa a borhűtőt egy kizárólagos, megfelelően beszerelt, földelt fali konnektorba. Semmilyen körülmények között ne vágja le vagy távolítsa el a harmadik (földelt) tüskét a tápkábelről. Az áramellátással és/vagy földeléssel kapcsolatos bármilyen forduljon képzett villanyszerelőhöz vagy a termékek hivatalos szervizközpontjához.
- A megfelelő elektromos csatlakoztatás érdekében kövesse a jelen kézikönyvben megadott ajánlásokat.
- Csomagolja ki a készüléket, és szemrevételezéssel ellenőrizze, hogy nincs-e rajta sérülés. Ne csatlakoztasson sérült készüléket. Értesítse a kiskereskedőt vagy az értékesítési pontot a sérülésekről. Ilyen esetben őrizze meg a csomagolást.
- Javasoljuk, hogy a készüléket legalább 24 órán át hagyja érintetlenül, mielőtt csatlakoztatná az elektromos hálózatot, hogy a kompresszor folyadékellátása megfelelő legyen.
- A túlmelegedés elkerülése érdekében megfelelő légáramlásra van szükség. A megfelelő szellőzés biztosítása érdekében tartsa be a mellékelt telepítési ajánlásokat.
- A tűzveszély elkerülése érdekében lehetőség szerint ügyeljen arra, hogy a készülék ne érintkezzen a falakkal vagy bármilyen forró elemmel (kompresszor, kondenzátor). Tartsa be a telepítési ajánlásokat.
- A készüléket nem szabad radiátorok, főzőlapok vagy gázgyűrűk közelében elhelyezni.
- Ellenőrizze, hogy az elektromos aljzatok a készülék felszerelésekor hozzáférhetőek maradnak-e.
- A készülék elhelyezésekor ügyeljen arra, hogy a tápkábel ne legyen beszorulva vagy megsérülve.

Energiatakarékosság

A készülék villamosenergia-fogyasztásának korlátozása:

- ✓ Telepítse a megfelelő helyre (lásd "Telepítési utasítások").
- ✓ A lehető legkevesebb ideig hagyja nyitva az ajtókat.
- ✓ A készülék megfelelő működésének biztosítása érdekében rendszeresen tisztítsa meg a kondenzátort (lásd "Karbantartás").
- ✓ Rendszeresen ellenőrizze az ajtótömítéseket, és győződjön meg arról, hogy még mindig megfelelően zárnak. Ha ez nem így van, forduljon az értékesítés utáni szervizhez.

- ✓ A hűtőegység által a lehető leghatékonyabb energiafelhasználás érdekében a polcok következő kombinációja ajánlott. Összesen négy polc és egy bemutató polc van.

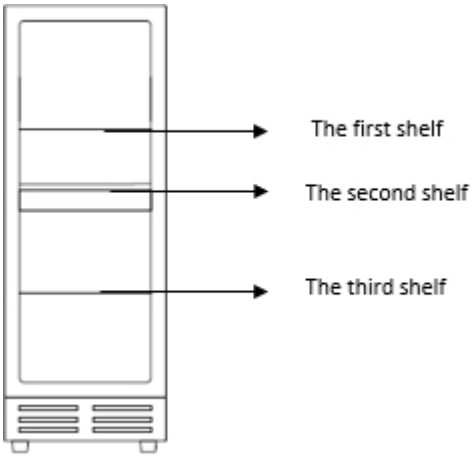

- ✓ A készülék termosztátja elektronikus, és lehetővé teszi hőmérséklet 5 és 20 fok közötti beállítását.

  Bortároláshoz ajánlott a készüléket 12 fokra állítani.

  Ez a hőmérséklet a tárolt bor típusának megfelelően módosítható.

  A hőmérséklet 12 fok fölé történő beállítása csökkenti a készülék energiafogyasztását.

  A hőmérséklet 12 fok alatti beállítása növeli a készülék energiafogyasztását. Egyes modellek lehetővé teszik különböző hőmérsékleti szintek beállítását ugyanabban a pincében. A készülék biztosítja a hőmérséklet fenntartását mindaddig, amíg a készülék üzemben van, és a használat alatt normál körülmények között.

A készülék belső hőmérsékletét számos tényező befolyásolhatja: a helyiség hőmérséklete, a napsütésnek való kitettség, az ajtónyílások száma és a tárolt palackok száma... A hőmérséklet enyhe változásai teljesen normálisak.

Hibaelhárítás

- Bármelyik elektromos munkát szakképzett és tapasztalt szakember által kell elvégezni.
- A készüléket akkreditált javítóközpontban kell megjavíttatni, kizárólag a következők használatával; a gyártók eredeti pótalkatrészeivel.

A készüléket kizárólag otthoni használatra tervezték. A gyártó kizár minden felelősséget más használat esetén.



R600a

Biztonsági utasítások

- Vigyázat - Ne takarja el a készülék szellőzőrácsait. A készülékházban vagy a beépítésre szolgáló szerkezetben lévő szellőzőnyílások ne legyenek elzárva.
- Vigyázat - Ne tároljon robbanásveszélyes anyagokat, például gyúlékony hajtóanyagot tartalmazó aeroszolos dobozokat a készülékben.
- Vigyázat - Ne sértse meg a készülék hűtőáramkörét.
- Vigyázat - A hűtőegységek izobutánnal (R600a) működnek, és nem gyújtóforrások közelében elhelyezni (például szabadon lévő elektromos érintkezők vagy nyitott érintkezők, amelyeket a hűtőfolyadék szivárgás esetén bezárhat). A hűtőfolyadék típusa a tápszekrény azonosító tábláján van feltüntetve.

- Vigyázat - Ne használjon elektromos berendezéseket a készülék rekeszeiben, kivéve, ha azok a gyártó által ajánlott típusúak.

Ez a készülék megfelel az összes vonatkozó európai irányelv és azok módosításai követelményeinek.

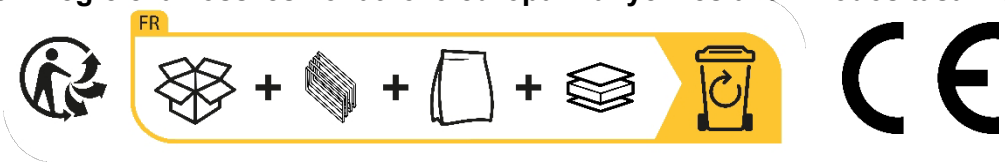

EPREL

Ha többet szeretne megtudni a termékéről, keresse fel az EPREL online adatbázisát. A 2019/2016/EU felhatalmazáson alapuló bizottsági rendeletben meghatározottak szerint az EPREL-bázison (Európai termékadatbázis az energiafogyasztás címkézéséhez) elérhető minden, az adott hűtőberendezéssel kapcsolatos információ. Ez az adatbázis lehetővé teszi, hogy betekintést nyerjen a hűtőkészülékére vonatkozó információkba és műszaki dokumentációba. Az EPREL Adatbázishoz a készülék található QR-kód beolvasásával, vagy közvetlenül a www.ec.europa.eu weboldalon a hűtőgép referenciájára történő kereséssel férhet hozzá.

2. A KÉSZÜLÉK LEÍRÁSA

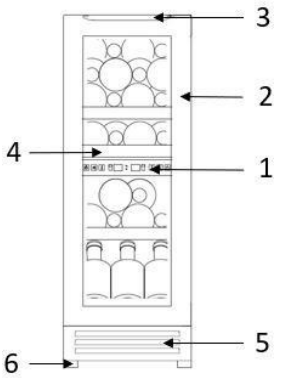

1) Vezérlőpanel
2) Üvegajtó
3) Vízszintes fogantyú
4) Teljes méretű polc
5) Talapzat
6) Lábak

3. TECHNIKAI ADATOK

Az alábbiakban egy példa az adattáblára:

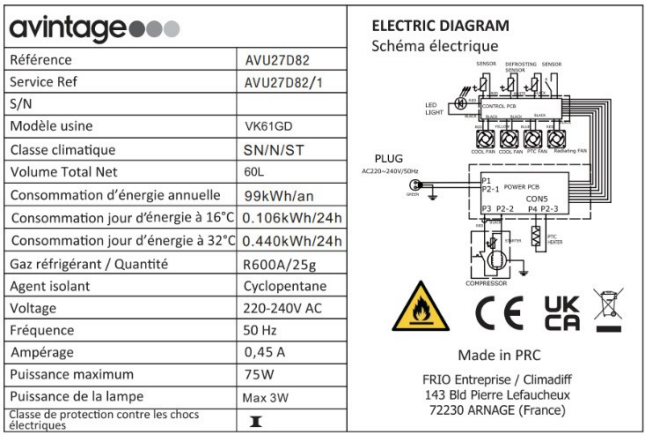

avintage	
Référence	AVU27D82
Service Ref	AVU27D82/1
S/N	
Modèle usine	VK61GD
Classe climatique	SN/N/ST
Volume Total Net	60L
Consommation d'énergie annuelle	99kWh/an
Consommation jour d'énergie à 16°C	0.106kWh/24h
Consommation jour d'énergie à 32°C	0.440kWh/24h
Gaz réfrigérant / Quantité	R600A/25g
Agent isolant	Cyclopentane
Voltage	220-240V AC
Fréquence	50 Hz
Ampérage	0,45 A
Puissance maximum	75W
Puissance de la lampe	Max 3W
Classe de protection contre les chocs électriques	I

A készülék belsejére vagy hátuljára (modelltől függően) erősített adattábla tartalmazza a készülékre vonatkozó összes információt.

Javasoljuk, hogy a telepítés előtt jegyezze fel a sorozatszámát ebben a füzetben, hogy később hivatkozhasson rá (műszaki munka, segítségkérés stb.).

Miután a készüléket telepítették és betöltötték, a hozzáférés nem olyan egyszerű.

FIGYELEM: ezen információk nélkül nem nyújtható segítség.

4. TELEPÍTÉSI ÚTMUTATÓ

A készülék használata előtt

- Távolítsa el a külső és belső csomagolást.
- Mielőtt csatlakoztatja a készüléket az áramforráshoz, hagyja állni körülbelül 24 órán keresztül. Ez csökkenti annak lehetőségét, hogy a hűtőrendszerben a szállítás közbeni kezelés miatt meghibásodás lépjen fel.
- Tisztítsa meg a belső felületet langyos vízzel, puha ruhával.
- A készülék ártalmatlanításakor válassza az erre felhatalmazott ártalmatlanítóhelyet.
- A készülék mozgatásához és telepítéséhez két vagy több, megfelelő képesítéssel rendelkező személyt alkalmazzon. Ennek elmulasztása hát- vagy egyéb sérülést okozhat.
- Helyezze a borhűtőt olyan helyre, amely elég erős ahhoz, hogy teljes terhelés esetén is elbírja azt. A borhűtő kiegyenlítéséhez állítsa be a borhűtő alján lévő elülső szintező lábat.
- Megfelelő szellőzésre van szükség, ne zárja el az elülső szellőzőnyílást.
- Nem alkalmas garázsban vagy pincében való elhelyezésre.
- A készülék csak beltéri használatra alkalmas.
- Ezt a borhűtőt szabadonálló vagy beépítésre tervezték.
- Csatlakoztassa a pincét egyetlen aljzathoz, és ügyeljen arra, hogy a borospincéje tökéletesen vízszintes legyen (vízmérték használata ajánlott). Ez megakadályozza az instabilitásból eredő, zajt és rezgést okozó elmozdulást, és biztosítja, hogy az ajtó tökéletesen zárjon.

- Ez a készülék kizárólag bor tárolására szolgál.
- Ez a készülék gyúlékony hűtőközeget használ. Ezért szállítás közben soha ne sértse meg a hűtőcsöveket.

Figyelem

- Tárolja a bort lezárt palackokban.
- Ne terhelje túl a szekrényt.
- Ne nyissa ki az ajtót, hacsak nem szükséges.
- A polcokat ne fedje le alumíniumfóliával vagy más olyan polcanyaggal, amely megakadályozhatja a levegő keringését.
- Ha a borhűtő hosszabb ideig üresen marad, javasoljuk, hogy húzza ki a készüléket a konnektorból, és a gondos tisztítás után hagyja nyitva az ajtót, hogy a levegő keringhessen a szekrény belsejében, hogy elkerülje az esetleges páralecsapódást, penészesedést vagy szagok kialakulását.

FIGYELMEZTETÉS: kérjük, tartsa a készüléket olyan anyagtól távol, amely gyulladást okozhat.

Környezeti szobahőmérséklet határértékek

Ezt a készüléket úgy tervezték, hogy a teljesítménytáblán feltüntetett hőmérsékleti osztályban meghatározott környezeti hőmérsékleten működjön.

OSZTÁLY	SZIMBOL	KÖRNYEZETI HŐMÉRSÉKLET-TARTOMÁNY (°C)
Kiterjesztett mérsékelt	SN	+10-től +32-ig
Mérsékelt	N	+16-tól +32-ig
Szubtrópusi	ST	+16-tól +38-ig
Trópusi	T	+16-tól +43-ig

Ez a hűtőberendezés 10 °C és 38 °C közötti környezeti hőmérsékleten használható.

Beépített telepítési rajzok

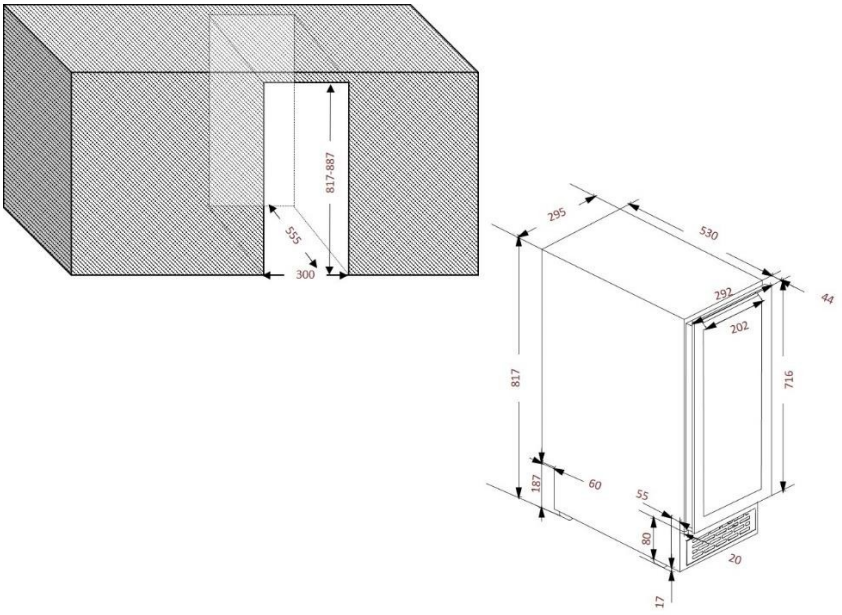

A bútorhoz való rögzítés

FIGYELMEZTETÉS: A termék felborulásának veszélye az ajtó kinyitásakor, a készüléket a bútorhoz kell rögzíteni. A készülék stabilitásának biztosítása érdekében használja a mellékelt tartókonzolt az alábbi ábra szerint.

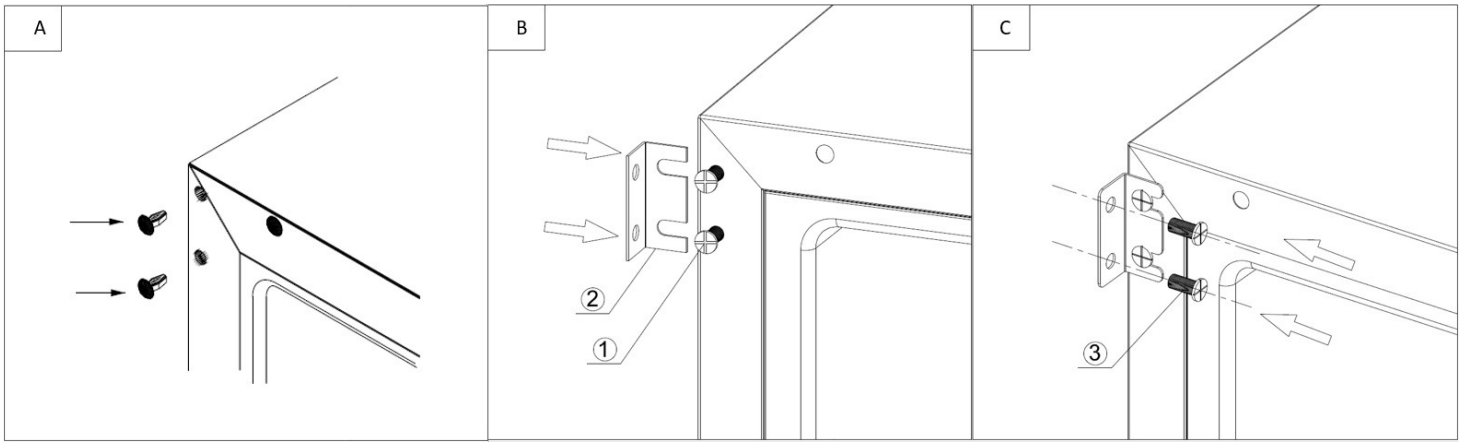

1. Távolítsa el a fedőlapokat a képen látható módon.
2. A csavarok (1) segítségével helyezze a rögzítőlemezt (2) a B. képen látható módon. Ne húzza meg a csavarokat (1), hogy megkönnyítse a rögzítőlemez (2) beállítását.
3. A csavarok (3) segítségével rögzítse a rögzítőlemezt a bútorhoz a C. képen látható módon.
4. Szorosabban rögzítse a csavarokat (1), hogy a készüléket biztonságosan tartsa.

A fogantyú felszerelése

A készüléknek van egy felső fogantyúja. Felszereléséhez egyszerűen csavarja fel az ajtóra a mellékelt csavarokkal az alábbi ábra szerint, miután előzőleg eltávolította a tömítést.

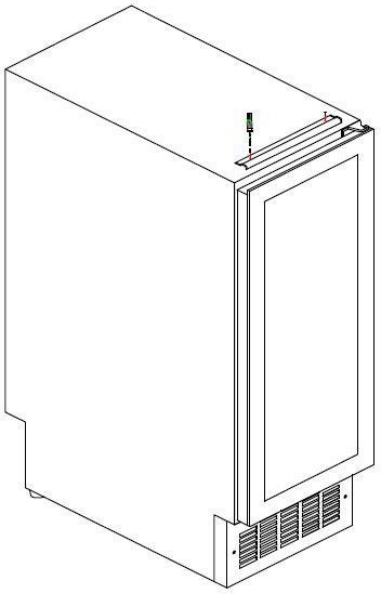

Az ajtó megfordítása

Az ajtó bal és jobb oldalról is cserélhető. Nincs különleges követelmény, összes ajtó bal oldalról nyílik. Ha jobb oldalról kell nyitni, kérjük, tekintse meg a következő ábrát.

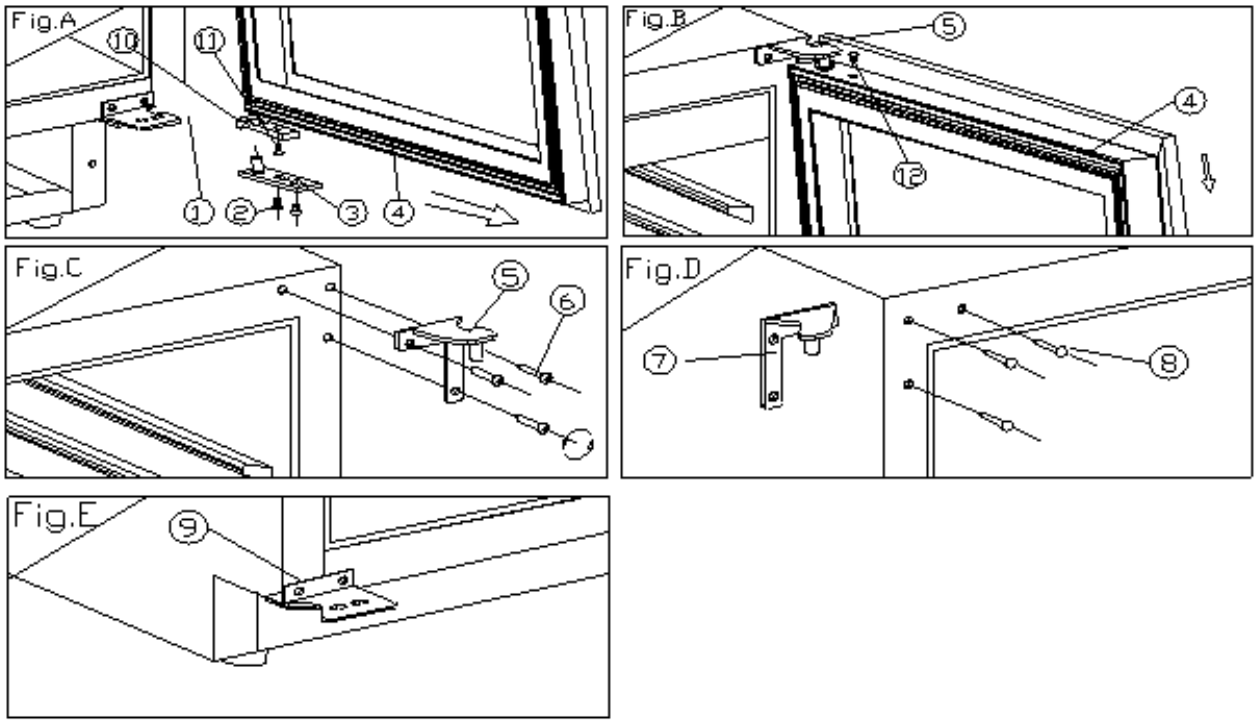

1. Alsó zsanér (jobbra) **2. Csavarok** **3. Ajtótengely**

4. Ajtó **5. Felső zsanér (jobbra)** **6. Csuklós csavarok**
7. Felső zsanér (balra) **8. Díszszegecs** **9. Alsó zsanér (balra)**
10. Ajtóhatároló berendezés **11. Csavar** **12. Dugó**

5. Nyissa ki az ajtót 90 fokra, távolítsa el a két csavart (2) az alsó ajtótengelyről (3), vegye ki az ajtót (4) és az ajtótengelyt (A. ábra).

6. Helyezze az ajtót (4) biztonságosan a helyére, és vegye ki a dugót (12) az ajtókeret tetejéről. Csavarja ki az egyik csavart (11) alulról, és vegye ki az ajtókorlátozót (10). Szerelje fel az ajtóhatároló eszközt (10) az ajtókeret tetejére. Használja a tartalék dugót (12) az ajtókeret tetején lévő lyuk eltömítéséhez (A/B ábra).

7. Vegye ki a három csuklócsavart (6) a felső (jobb oldali) csuklóból (5), és távolítsa el (C ábra).

8. Távolítsa el a szekrény bal felső részéből a díszszöget (8), és szerelje fel a tartalék felső (bal oldali) zsanért (7) a szekrény bal felső részére három csavarral (D ábra).

9. Szerelje be a tartalék alsó (bal oldali) zsanért (9) a fenti eljárásnak megfelelően (E ábra).

10. Az ajtó 180 fokban nyílik. Szerelje be az ajtót ugyanúgy, ahogyan eltávolították, és rögzítse úgy, hogy az ajtó egy vonalban legyen.

11. Zárja el a szekrény jobb felső részén lévő lyukat a tartalék díszszöggel (8).

Megfordítható polcok

Annak érdekében, hogy optimalizáljuk a palackok betöltését a pincében, egy speciális polcot terveztünk, amely lehetővé teszi az ajtó megfordításának koordinálását.

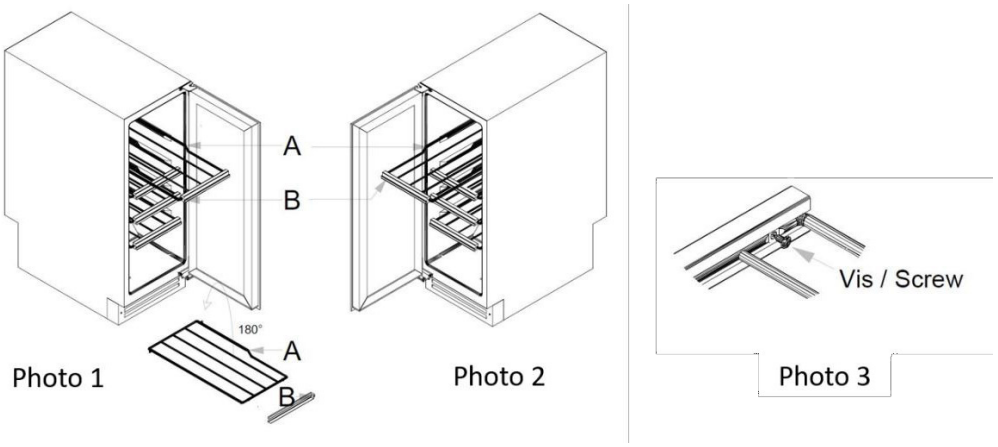

A jobb oldali zsanérral rendelkező alapkonfigurációban az A a zsanérhoz közel van, a B (előlap a címketartóval) pedig felfelé, mint az 1. képen.
Miután megfordította az ajtó irányát, össze kell hangolnia a polcokat.

1. Fordítsd meg az összes polcot, A lesz balra, B pedig lefelé.
2. A 3. képen látható módon oldja ki a fa elülső részének csavarját úgy, hogy a B felfelé álljon, és rögzítse újra.
3. Győződjön meg róla, hogy az A közel van a zsanérhoz, a B pedig felfelé, ahogy a 2. képen látható.

5. HASZNÁLATI UTASÍTÁS

Javasoljuk, hogy a készüléket **olyan helyen** helyezze el, **ahol a környezeti hőmérséklet 10-38°C között van.** Ha a környezeti hőmérséklet az ajánlott hőmérséklet felett vagy alatt van, a készülék teljesítménye romolhat, és előfordulhat, hogy nem lehet 5- 12°C/12-20°C közötti hőmérsékletet elérni. A környezeti hőmérséklet hatással van a pince belső hőmérsékletére és páratartalmára. Az optimális működés érdekében a pincéje beállításai 23°C és 25°C közötti környezeti hőmérsékletre készültek.

Hőmérséklet beállítása

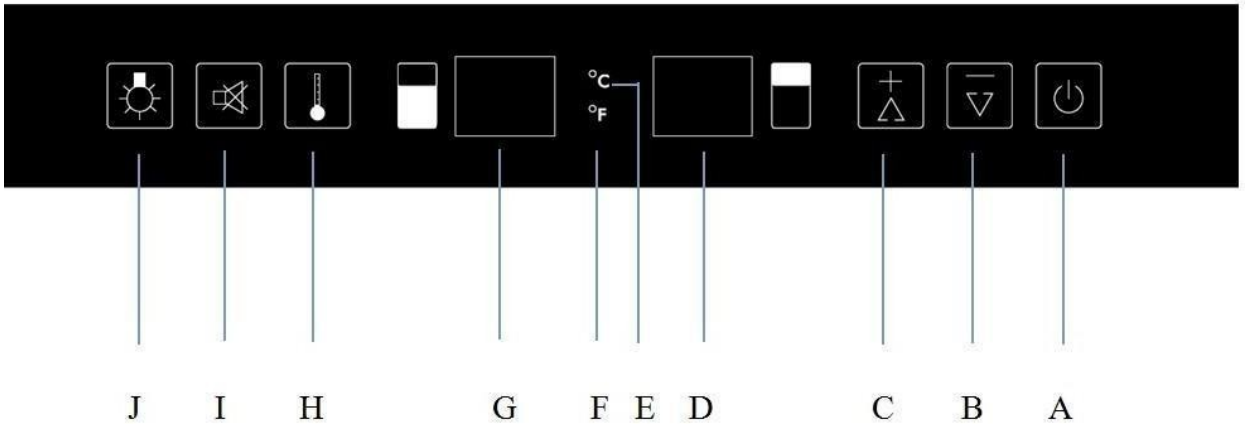

A	ON/OFF kapcsoló, bekapcsolás egyszeri megnyomással, kikapcsolás 5 másodpercig tartó lenyomással.
B	A hőmérséklet 1 Celsius vagy Fahrenheit fokos csökkentése.
C	Emelje a hőmérsékletet 1 Celsius-fokkal vagy Fahrenheit-fokkal.
D	A kijelző a felső zóna hőmérsékletét mutatja a beállított értéken.
E	Hőmérséklet kijelzés Celsiusban.
F	Hőmérséklet kijelzés Fahrenheitben.

G	A kijelző az alsó zóna hőmérsékletét mutatja a beállított értékeken.
H	A rekeszválasztó kapcsoló (alsó vagy felső). A rekesz kiválasztása után villogni fog a beállított hőmérséklet, 5 másodperc múlva a villogás megszűnik, és a beállított hőmérsékletet mutatja.
I	Riasztás törlés kapcsoló, nyomja meg egyszer a riasztás törléséhez. Nyomja meg és tartsa lenyomva 5 másodpercig a Celsius vagy Fahrenheit.
J	Fény ON/OFF kapcsoló, kapcsolja be és ki a fényt.

Hőmérséklet kiválasztása

A borhűtő két hőmérsékleti zónával rendelkezik. A felső zóna hőmérséklete 5-12°C között állítható, ami ideális pezsgők és fehérborok tárolására. Az alsó zóna hőmérséklet-beállítása 12-20°C között állítható, amely ideális fehér- és vörösborok tárolására.

MEGJEGYZÉS: mindkét két zóna hőmérséklete 12°C-ra állítható, és egyszerre működőképes. Az optimális teljesítmény érdekében azonban, ha az egyik zóna 12ºC-ra van beállítva, javasoljuk, hogy a másik zóna hőmérsékletét legalább 3°C különbséggel állítsa be (példa: 5°C felső és 8°C alsó hőmérséklet). A két rekesz közötti maximális hőmérsékletkülönbség 10°C. A felső rekeszben mindig hidegebb hőmérsékletet, az alsó rekeszben pedig melegebbet állítson be (példa: 5°C felső és 15°C alsó).

- A hőmérsékleti zóna kiválasztásához nyomja meg egyszer a (H) gombot, a felső zóna villogni fog, a (H) gomb ismételt az alsó zónára vált. A hőmérséklet beállítása csak a kijelző villogó állapotában lehetséges.
- A kiválasztott zóna belső hőmérsékletének beállításához megérintheti a "+" (C) és a "-" (B) gombot. A kijelzőablakban megjelennek a fokjelzők, a felső zóna esetében a , az alsó zóna esetében jelzéssel.
- Amikor a készüléket csatlakoztatja, a LED-jelzések a korábban beállított eredeti hőmérsékletet mutatják. Érintse meg egyszer az egyes rekeszek "+" (C) és "-" (B) jelét a kívánt hőmérséklet beállításához.
- A hőmérséklet 1°C-kal vagy 1ºF-kal emelkedik, ha egyszer megérinti a "+" (C) jelet, vagy a hőmérséklet 1°C-kal vagy 1ºF-kal csökken, ha egyszer megérinti a "-" (B) jelet.

Ha a környező hőmérséklet 25°C és a borhűtőbe nincs betöltve palack, körülbelül 8 percig tart, amíg a borhűtő hőmérséklete 5°C -ről 12°C -re emelkedik. Ugyanezen körülmények között a borhűtő hőmérsékletének 12°C5°C -re történő csökkentéséhez körülbelül 12 perc szükséges. Minél kisebb a hőmérsékleti tartomány, annál kevesebb időbe telik. A felső zóna beállítási hőmérsékletének alacsonyabbnak kell lennie, mint az alsó zóna beállítási hőmérsékletének.

Hőmérséklet kijelző

A kijelző a beállításoknál jelenik meg.

Az aktuális hőmérséklet megtekintéséhez bármikor nyomja meg a B és C gombokat a kezelőpanelen 3 másodpercig. Az aktuális hőmérséklet átmenetileg villogni fog a kijelzőn. Ezután a beállított hőmérséklet jelenik meg, amikor abbahagyja mindkét gomb megnyomását.

MEGJEGYZÉS: az első használatba vételkor vagy a borospince hosszú használaton kívüli időszak utáni működtetése után a belső hőmérséklet nem azonnal a kijelzőn látható hőmérséklet-beállítás lesz. Valóban várni kell néhány órát a borospince hőmérsékletének beállítására, hogy a hőmérséklet homogén legyen. A túlzott páralecsapódás elkerülése érdekében, ha a környezeti hőmérséklet 28°C felett van, ne csökkentse a hőmérsékletet 7°C alá.

FONTOS: a készülék kihúzása, kikapcsolása vagy áramszünet után feltétlenül várjon 5 percet, mielőtt újra bekapcsolja.

Hőmérséklet riasztás

A készülék látható és hallható hőmérséklet-riasztóval van felszerelve. Ha a HH és LL hibakódok jelennek meg a kezelőpanel kijelzőjén, ellenőrizze, hogy nincs-e a következő helyzetekben:

- A készülék ajtaja nem záródik megfelelően

- A készüléket az elmúlt 24 órában kapcsolták be, vagy egyszerre nagy mennyiségű palackot töltött be. Ebben az esetben hosszabb ideig tarthat a kívánt hőmérséklet elérése. A kezdeti környezeti hőmérséklet vagy a készülékbe helyezett palackok száma hatással lehet a belső hőmérsékletre.

Ha ez nem így , kapcsolja ki és húzza ki a készüléket a hálózatból, és a megjelenő kóddal forduljon a szervizhez.

Ajtó riasztó

Ha az ajtó 60-nál hosszabb ideig maradt nyitva, a riasztó megszólal. Nyomja meg egyszer az I gombot a hangriasztás leállításához, ha a zaj zavarja Önt.

Belső világítás

A belső világítás megkönnyíti a borok címkéinek megtekintését, és javítja a gyűjteménye megjelenítését. 5 másodpercig nyomva tartva a billentyűt J a belső világítás két üzemmódja között váltogat:

- Funkcionális üzemmód (alapértelmezett): a fény csak akkor kapcsol be/ki, amikor az ajtó nyitva/zárva van, ez a leggazdaságosabb üzemmód.

- Vitrines üzemmód: a fény csak a fény gomb rövid megérintésével kapcsol be/ki J.

Módok

SABBATH MODE

A szombat üzemmód bizonyos vallási ünnepek megtartásához áll rendelkezésre. Ez az üzemmód kikapcsolja a kijelzőket, a belső világítást és a hangjelzéseket, és megakadályozza azok újbóli bekapcsolását. A normál hűtési műveletek továbbra is zajlanak. A szombat üzemmód elindításához nyomja meg a bekapcsoló (A) és a világítás (J) gombokat legalább 5 másodpercig. A jelzőfény villogni fog, és megerősíti, hogy a szombat üzemmód be van kapcsolva. A szombat üzemmód a fenti folyamat megismétlésével állítható le. A szombat üzemmód 96 óra elteltével automatikusan kilép.

ECO DEMO MODE

Az Eco demo üzemmód aktiválható a készülék kiállításokon, bemutatókon vagy eladótérben történő bemutatásával. Az eco demo üzemmódban a kompresszor és az összes ventilátor motorja ki van kapcsolva. A "+" és "- " (C és B) és a világítás (J) gombok legalább 5 másodpercig történő egyidejű lenyomásával a jelzőfény villogni fog a bevitel megerősítésére, és a készülék eco demo üzemmódban fog működni. Az Eco demo üzemmód a fenti folyamat megismétlésével elhagyható, vegye figyelembe, hogy a kompresszor és a ventilátor 5 perccel később aktiválódik (a kompresszor védelme miatt).

6. FELSZERELÉS

A klímaberendezés

A szakemberek tanácsai szerint a bor tárolásához ideális hőmérséklet 12 °C körül van, a 10 és 14 °C közötti tartományban. Ne keverjük össze ezt a szervizelési hőmérséklettel, amely a bor sajátosságaitól függően 5 és 20°C között változik.

Különösen fontos elkerülni a hirtelen hőmérsékletváltozásokat. A szakemberek által a borászok számára tervezett készülék, az egyszerű hűtőszekrénnyel ellentétben, figyelembe veszi a grand cru borok hirtelen hőmérséklet-ingadozásra való érzékenységét azáltal, hogy biztosítja a

az állandó átlaghőmérséklet szoros ellenőrzése.

A rezgéscsillapító rendszer

A hűtőkompresszor speciális csillapítókkal (silent-blokkokkal) van felszerelve, és a belső tér vastag poliuretánhab réteggel van szigetelve a testtől. Ezek a tulajdonságok megakadályozzák a rezgések átvitelét a borokra.

Az anti-UV rendszer

A fény felgyorsítja a bor öregedését. Tömör ajtós pincéinkben borai természetes védelemben részesülnek, azzal a feltétellel, hogy az ajtót nem nyitják ki túl gyakran. Ez az üvegajtós modell speciálisan kezelt, és kiszűri a káros ultraibolya sugarakat, így tökéletesen védve borai számára.

Leolvasztás

A készülék automatikus leolvasztási ciklussal van felszerelve. A hűtési ciklus befejezésekor a készülék hűtőfelületei automatikusan leolvadnak. A leolvasztott víz a készülék hátulján, a kompresszor közelében található kondenzvíz-párologtató tálcába kerül. A kompresszor által termelt hő elpárologtatja a tálcában összegyűlt kondenzátumot.

Polcok

- Az ajtótömítés sérülésének elkerülése érdekében győződjön meg arról, hogy az ajtó teljesen nyitva van, mielőtt kihúzza a polcokat az üvegek hozzáadásához vagy eltávolításához.
- A polcok tartalmához való könnyebb hozzáférés érdekében csúsztassa ki a polcot körülbelül . A polcok azonban egy ütközővel vannak ellátva, hogy megakadályozzák az üvegek kiesését.
- A polcok eltávolításához vagy áthelyezéséhez mozgassa a polcot abba a pozícióba, ahol a fa polc bevágása pontosan a műanyag oszlop alatt van, és emelje fel a fa polcot. Kérjük, gondoskodjon ezek visszahelyezéséről, amikor a polcot visszahelyezi.

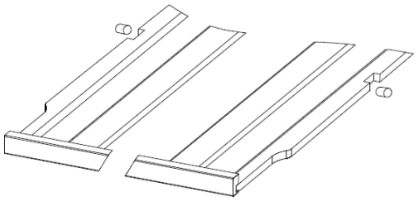

7. BETÖLTÉS

A palackok maximálisan ajánlott töltési mennyiségei iránymutatásként vannak megadva, és csak tájékoztató jellegűek; a készülék méretének gyors becslésére szolgálnak (hasonlóan a hűtőszekrény literben kifejezett kapacitásához).

Ezek megfelelnek a szabványos palackkal végzett teszteknek: a szabványos "0,75l szokásos palack - a szabványok minden palackforma (Bordeaux, Burgundia, Provence stb.) és egy típus (hagyományos, nehéz, könnyű, stb.) földrajzi eredet szerint, mindegyiknek saját átmérője és magassága van. A valóságban és esetekben több palackot lehetne tárolni azonos típusú palackok egymásra halmozásával, polcok használata nélkül, de egy változatos pince sokféle palackból áll, és a mindennapi pincekezelés gyakorlati szempontjai korlátozzák a kapacitását. Ezért valószínűleg a készüléket az ajánlott maximumnál valamivel kevesebbet fogja terhelni.

Üvegek típusai:

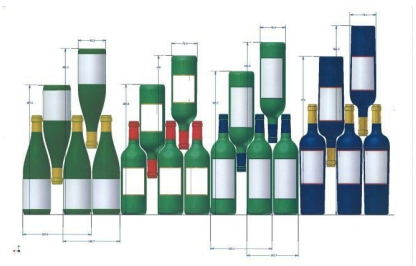

Itt 4 féle 75 cl-es boros palackot látunk: Burgundi és bordeaux-i boros palackok különböző méretekben. Sok más is van

mindenféle formában és méretben. Meg fogja tapasztalni a tárolási különbségeket a palackok magasságától, átmérőjétől és a váltakozó pozíció módszerétől függően.

Ha például egy borospincét csak burgundi boros palackokkal töltik fel, akkor körülbelül 30%-kal kevesebb palack lesz, mint a bordeaux-i palackokra számított kiindulási mennyiség.

Kereszteződő típusok

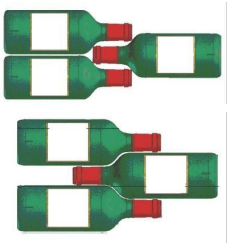

Tetőtől talpig nyaktól nyakig:

Figyeljük meg a mélységbeli különbséget!

A palacktestek közötti, fentről lefelé tartó nyak:

Fokozott terhelés.

- Ellenőrizze, hogy be tudja-e zárni az ajtót anélkül, hogy a palackhoz érne, mielőtt bezárná.
- Ha több palackot tölt be, több időbe telik, amíg a készülék eléri a kívánt hőmérsékletet.

Bejelentett kapacitás

A bejelentett kapacitás a meghatározott számú polccal számított maximális kapacitás, amely modelltől függően változik. Ezt a szabványt 75cl-es, hagyományos bordeaux-i típusú palackokkal számították ki. Bármilyen más típusú palackméret és a polcok hozzáadása jelentősen csökkenti a tárolókapacitást.
Az alábbiakban a rakodási terv látható a maximális bejelentett kapacitással.
A borospince kapacitását az EN62552 szabvány szerint mérjük.

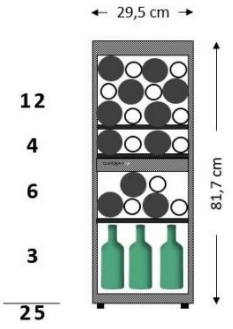

Példák a tálalási hőmérsékletre

A vélemények változóak, és a környezeti hőmérséklet is, de sokan egyetértenek a következőkben:

Bordeaux-i presztízsborok - Vörösborok	16 - 17°C
Rangos burgundi borok - Vörösborok	15 - 16°C
Presztízs száraz fehér borászatok	14 - 16°C
Könnyű, fiatal, gyümölcsös vörösborok	11 - 12°C
Provence-i rozé, primeur borok	10 - 12°C
Száraz fehérborok és száraz vörösborok	10 - 12°C
Vin de pays fehérborok	8 - 10°C
Pezsgők	7 - 8°C
Édes borok	6°C

8. GONDOZÁS ÉS KARBANTARTÁS

A készülék tisztítása előtt (amit rendszeresen meg kell tenni), kapcsolja ki a készüléket a dugó kihúzásával vagy az áramkör biztosítékának kihúzásával.

A készülék első használatba vétele előtt és azt követően rendszeresen javasoljuk, hogy a készüléket belülről és kívülről (előlap, oldal és teteje) meleg, kíméletes tisztítószerrel kevert vízzel tisztítsa meg. Tiszta vízzel öblítse ki, és hagyja megszáradni, mielőtt újra bekapcsolja. Ne használjon oldószereket vagy súrolószereket.

A készülék első bekapcsolásakor maradványszagot érezhet. Ebben az esetben a készüléket néhány órán keresztül üresen, a lehető leghidegebb hőmérsékleten futtassa. A hideg elpusztítja az esetleges szagokat.

Áramkimaradás esetén

A legtöbb áramkimaradás rövid belül megoldódik. Egy 1-2 órás áramkimaradás nem befolyásolja szekrény hőmérsékletét. A borok védelme érdekében áramszünet idején kerülje az ajtó kinyitását, amennyire csak lehetséges. Nagyon hosszú áramszünet esetén tegye meg a szükséges intézkedéseket bora védelmére.

- Ha a készüléket kikapcsolják, vagy ha áramszünet van, az újraindítás előtt három-öt percet kell várni. Ha ezt az időt megelőzően próbálja újraindítani, a kompresszor csak 3-5 perc múlva indul újra (ha a hőmérséklet megkívánja).
- Első bekapcsoláskor vagy hosszabb leállás után előfordulhat, hogy az újraindításkor a kiválasztott és a kijelzett hőmérséklet nem egyezik meg. Ez normális. Néhány órát vesz igénybe, mire stabilizálódnak.

Szabadság

- **Rövid szabadságok: a** három hétnél rövidebb szabadságok alatt hagyja üzemben a borhűtőt.
- **Hosszú szabadságok:** ha a készüléket több hónapig nem használják, távolítson el minden tárgyat, és kapcsolja ki a készüléket. Alaposan tisztítsa meg és szárítsa meg a belső teret. A szagok és a penészesedés megelőzése érdekében hagyja kissé nyitva az ajtót: szükség esetén zárja el.

A borhűtő mozgatása

- Távolítson el minden elemet.
- Ragassza le biztonságosan a készülék belsejében lévő összes laza tárgyat (polcokat).
- A sérülések elkerülése érdekében fordítsa az állítható lábat az alaphoz.
- Ragassza be az ajtót.
- Ügyeljen arra, hogy a készülék szállítás közben biztonságosan álljon függőleges helyzetben. A készüléket kívülről is védje takaróval vagy hasonló tárggyal.

9. MEGHIBÁSODÁS ESETÉN

A gyártás során tanúsított gondosság ellenére a meghibásodást soha nem lehet teljesen . Mielőtt kapcsolatba lépne a kiskereskedő vevőszolgálati részlegével, kérjük, ellenőrizze, hogy:

- A készülék megfelelően be van dugva
- Nincs folyamatban áramszünet
- A bontás nem tartozik a kézikönyv végén található táblázatban leírtak közé.

FONTOS: ha a mellékelt tápkábel megsérül, azt a gyártónak, a márka által jóváhagyott szervizközpontnak vagy a kiskereskedőnek kell kicserélnie. A sérülésveszély elkerülése érdekében minden esetben szakképzett személynek kell kicserélnie.

HA EZEK AZ ELLENŐRZÉSEK NEM HOZNAK EREDMÉNYT, AKKOR FORDULJON A KISKERESKEDŐ VEVŐSZOLGÁLATI OSZTÁLYÁHOZ.

FIGYELEM!

Bármilyen karbantartási vagy javítási munka elvégzése előtt húzza ki a készüléket a hálózatból.

10. PÓTALKATRÉSZ ÉS SAV

Az (EU) 2019/2019 RENDELET (II. melléklet 3. pontja) szerinti esztétikai és funkcionális pótalkatrészek a modell utolsó egységének forgalomba hozatalától számított 7 vagy 10 évig (a II. melléklet 3.a.1. és 3.a.2. pontjában szereplő lista) állnak a szakszervizek és a végfelhasználók rendelkezésére. A pótalkatrészek listája és a megrendelésükre vonatkozó eljárás (szakmai hozzáférés / magán hozzáférés) elérhető a következő weboldalon: www.interfroidservices.fr vagy postai úton a következő címen: FRIO - Interfroid Services, 143 Bd Pierre Lefaucheux - 72230 ARNAGE, 143 Bd Pierre Lefaucheux - 72230 ARNAGE

A 2019/2019/EU rendeletben nem meghatározott egyéb funkcionális pótalkatrészek 10 állnak rendelkezésre. Minden FRIO borospincére 1 év funkcionális alkatrészgarancia vonatkozik.

A 2019/2019/EU rendelet és mellékletei az eur-lex.europa.eu európai weboldalon érhetők el.

11. HIBAELHÁRÍTÁS

Sok gyakori borhűtő problémát könnyen megoldhat, így megspórolhatja egy esetleges szervizhívás költségeit. Próbálja ki az alábbi javaslatokat, hogy lássa, meg tudja-e oldani a problémát, mielőtt kihívja a szervizt.

PROBLÉMA	LEHETSÉGES OKA
A borhűtő nem működik	• *Nincs bedugva* • *A megszakító kioldott vagy egy kiégett biztosíték*
A borhűtő nem elég hideg	• *Ellenőrizze a hőmérséklet-szabályozás beállítását* • *A külső környezet magasabb beállítást igényelhet* • *Az ajtót túl gyakran nyitják ki* • *Az ajtó nem záródik teljesen* • *Az ajtótömítés nem tömít megfelelően*
Gyakran be- és kikapcsol	• *A szoba hőmérséklete melegebb a normálisnál* • *A borhűtőbe nagy mennyiségű tartalom került.* • *Az ajtó túl gyakran van nyitva* • *Az ajtó nem záródik teljesen* • *A hőmérséklet-szabályozás nincs megfelelően beállítva* • *Az ajtótömítés nem tömít megfelelően* • *Nincs bedugva*
A lámpa nem működik	• *A megszakító kioldott vagy egy kiégett biztosíték* • *Az izzó , forduljon az értékesítés utáni szervizhez.* • *A villanykapcsoló "OFF" állásban van*
Vibrációk	- *Ellenőrizze, hogy a borhűtő vízszintes-e.*
A borhűtő úgy tűnik, hogy túl sok zajt csap.	• *A csörgő hangot a hűtőközeg áramlása okozhatja, ami normális.* • *Az egyes ciklusok végén a borhűtőben lévő hűtőközeg áramlása által okozott gurgulázó hangokat hallhat.* • *A belső falak összehúzódása és tágulása pattogó és recsegő hangokat okozhat.* • *A borhűtő nem vízszintes*
Az ajtó nem záródik megfelelően	• *A borhűtő nem vízszintes* • *Az ajtó fordítva és nem megfelelően volt felszerelve* • *A tömítés piszkos* • *A polcok nincsenek a helyükön*